东 风 （ 武 汉 ） 实 业 有 限 公 司
DONGFENG(WUHAN)INDUSTRIAL CO.,LTD

# 检出机验收资料

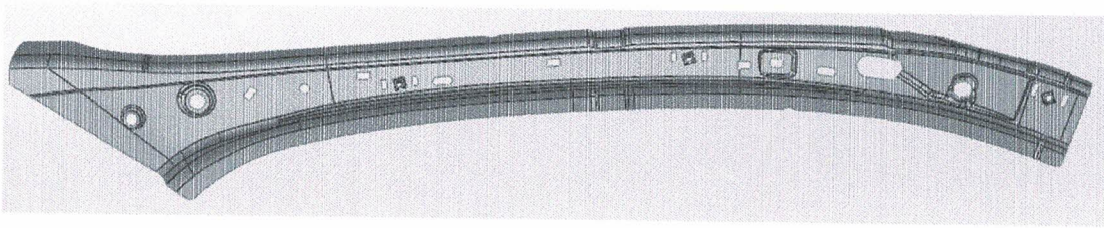

项目名称：2YN

| 零件名称 | 零件号 | 检出机名称 | 编号 |
|---|---|---|---|
| PLR R,FR INN UP | 64121T20A000H1 | PLR R,FR INN UP 检出机 | 2YN-DFSY-JCJ11 |

编制单位： 武汉勇士达汽车部件有限公司

2020 年 10 月 17 日

# 目　　录

# 检出机操 作 指 导 书

| 零件名称 | PLR R,FR INN UP | 零件号 | 64121T20A000H1 | 车型 | 2YN |
|---|---|---|---|---|---|
| 编号 | 2YN-DFSY-JCJ11 | 使用单位 | 东风（武汉）实业有限公司 | 检出机制作商 | 武汉勇士达汽车部件有限公司 |

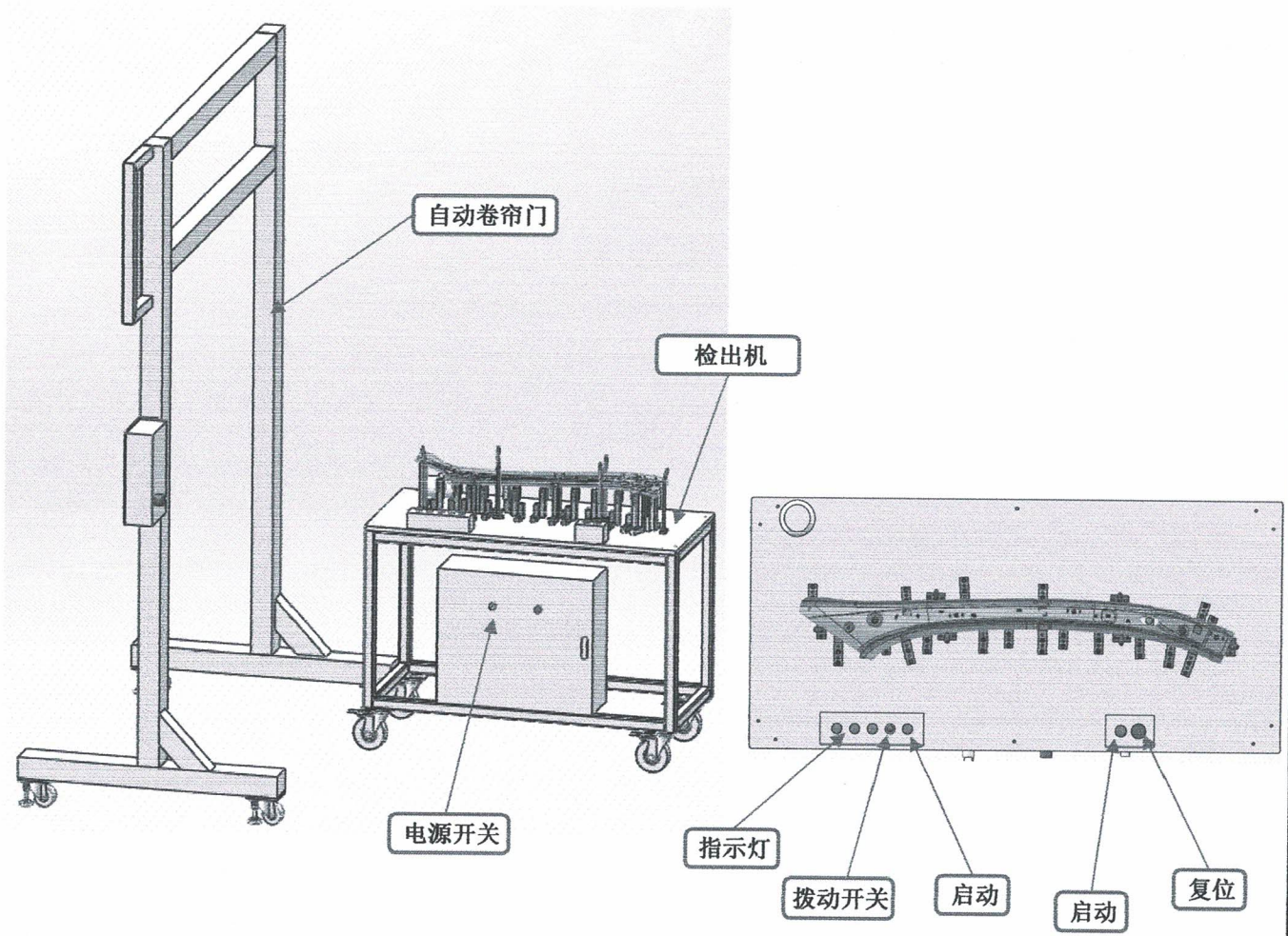


**一、使用前注意事项**

1. 将检出机、卷帘门摆放平稳，不存在安全隐患。
2. 检查电气线路是否安全可靠。
3. 检查检具定位销是否有缺陷或者损坏。
4. 使用前将检具擦拭干净。

**二、使用后注意事项**

1. 将检出机与卷帘门电源及气源关闭。
2. 将检出机擦拭干净。
3. 严禁检出机各线路、气路是否存在故障。
4. 检查传感器是否完好。
5. 将检出机与卷帘门安全摆放。

**三、检出机操作说明**

1. 将检出机通电、通气，确认个电路、气路完好。
2. 启动电源，检出机电源指示灯亮，卷帘门屏幕亮。
3. 将部品放入检出机
4. 双手按启动按钮，指示灯全部亮绿色，报警灯显示绿色，卷帘门自动打开，则部品OK，人工将OK部品拿出检出机，通过卷帘门放到
料框内，人工按下拨动开关，卷帘门关闭；指示灯不亮，报警灯显示红色报警，卷帘门不打开，则部品NG，按下复位按钮，人工

| 编制： | 吴迎春 | 审核： | | 批准： | | 日期： | |
|---|---|---|---|---|---|---|---|

| 零件名称 | PLR R,FR INN UP | 零件号 | 64121T20A000H1 | 车型 | 2YN |
|---|---|---|---|---|---|
| 检具编号 | 2YN-DFSY-JCJ11 | 使用单位 | 东风（武汉）实业有限公司 | 检出机制作商 | 武汉勇士达汽车部件有限公司 |

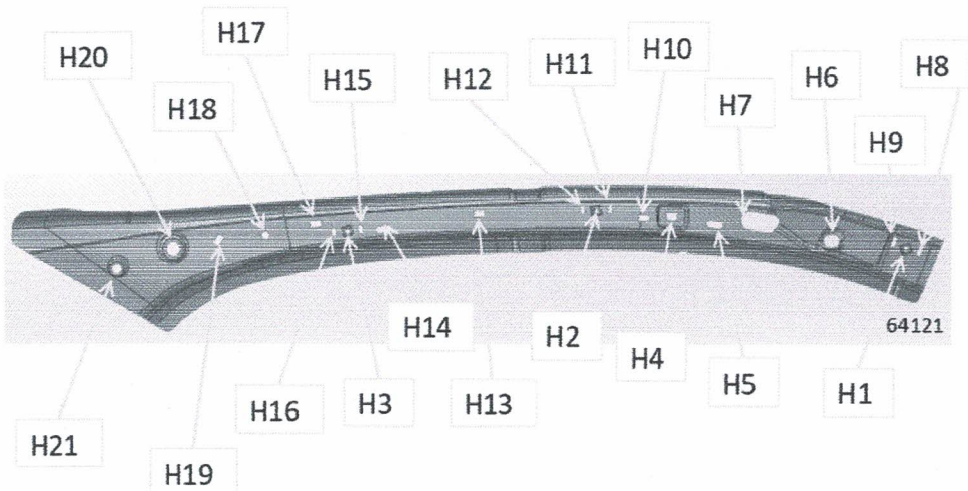


二、感应器与检测点对应关系

| 传感器编号 | 指示灯编号 | 对应检测点编号 |
|---|---|---|
| 01-R | 01-R | H1,H2,H4,H5,H6,H7,H8,H9,H10,H11，H12 |
| 02-R | 02-R | 部品 |
| 03-R | 03-R | H3,H13,H14,H15,H16,H17,H18,H19,H20,H21 |

| 编制： | 吴迎春 | 审核： | | 批准： | | 日期： | |
|---|---|---|---|---|---|---|---|

附表13：

东风（武汉）实业有限公司

# 检出机质量验收检查表

项目号：　　零件名称：PLR R,FR INN UP　　零件号：64121T20A000H1　　编号：2YN-DFSY-JCJ011

| 项目 | 序号 | 功能验收项目 | 验收方式及要求 | 检查方法 | 自检 | 检验 | 复检 |
|---|---|---|---|---|---|---|---|
| 卷帘门 | 1 | 材料 | 检查卷帘门及骨架使用材料是否满足技术文件要求 | 提供报告 | ✓ | ✓ | |
| | 2 | 结构 | 整体要求为落地式框架结构，中间透明区 | 目视 | ✓ | ✓ | |
| | | | 卷帘门需要做成可移动的 | 目视 | ✓ | ✓ | |
| | 3 | 功能 | 零件在检出机上检测OK后则卷帘门联动打开，再次检测去用拨动开关闭合；零件NOK或检出机无动作时卷帘门处于闭合状态 | 操作测试 | ✓ | ✓ | |
| | | | 卷帘门是否满足快插互换的使用需求 | 操作测试 | ✓ | ✓ | |
| | 4 | 操作性 | 是否可以满足手动和自动两种触发形式 | 操作测试 | ✓ | ✓ | |
| | | | 操作是否满足人机工程，便捷、安全可靠 | 操作测试 | ✓ | ✓ | |
| | 5 | 尺寸/精度 | 整体设计尺寸和安装尺寸是否满足技术协议要求 | 目视 | ✓ | ✓ | |
| | 6 | 是否按时交付 | 核对开发计划对比交期 | 目视 | ✓ | ✓ | |
| | 7 | 性能 | 强度、刚度、耐久度检测是否满足技术要求 | 提供材料属性数据 | ✓ | ✓ | |
| | 8 | 稳定性 | 检查整体运行是否安全稳定 | 操作测试 | ✓ | ✓ | |
| | 9 | 备件 | 是否有重要元件备件（根据技术协议及会签要求） | 目视 | 无 | 无 | |
| | 10 | 涂色 | 各组件涂色是否满足技术协议要求 | 目视 | ✓ | ✓ | |
| | 11 | 标识 | 操作按钮及相关活动组件是否有对应标识 | 目视 | ✓ | ✓ | |
| 检出机 | 1 | 材料 | 检查检出机骨架、底座、销子、支撑部件、材料是否满足技术协议要求 | 材质报告 | ✓ | ✓ | |
| | 2 | 结构 | 检出机整体结构为底板加基座式结构，检查结构设计是否满足使用需求 | 操作测试 | ✓ | ✓ | |
| | | | 所有尖锐棱角的地方均需有倒角处理 | 目视 | ✓ | ✓ | |
| | | | 检查结构运行时各组件之间是否存在干涉或者误判 | 操作测试 | 无 | 无 | |
| | 3 | 功能 | 支撑、定位是否按技术CPC位置设计、是否稳定可靠 | 测试 | ✓ | ✓ | |
| | | | 检出机是否满足技术方案文件里的基本功能需求 | 操作测试 | ✓ | ✓ | |
| | 4 | 操作性 | 操作是否满足人机工程，便捷可靠 | 操作测试 | 无 | 无 | |
| | | | 操作过程中是否存在安全隐患 | 操作测试 | 无 | 无 | |
| | | | 操作过程中是否有误操作或者误识别的风险 | 操作测试 | ✓ | ✓ | |
| | | | 检出机周边要有导向槽，且导向槽高度根据技术要求为20-30mm | 目视 | ✓ | ✓ | |
| | | | 根据会签要求，支撑结构必须保证两个方向可调 | 操作验证 | ✓ | ✓ | |
| | | | 气缸等较大活动部件要有防护罩，保障操作的安全性 | 目视 | ✓ | ✓ | |
| | | | 检出机需要具备操作说明书 | 目视 | ✓ | ✓ | |
| | 5 | 尺寸/精度 | 整体设计尺寸和安装尺寸是否满足技术协议要求 | 机械判断 | ✓ | ✓ | |
| | | | 销子、支撑尺寸设计是否满足技术协议及会签要求 | 机械测量 | ✓ | ✓ | |
| | | | 定位销不能用台阶式，销头部要有粗导向 | 目视 | ✓ | ✓ | |
| | | | 工艺基准与产品设计基准必须统一 | 核实 | ✓ | ✓ | |
| | | | 所有定位销应有防转动装置 | 目视 | ✓ | ✓ | |
| | | | 检出机销子及支撑、定位是否满足技术文件规定的位置度要求 | 机械测量 | ✓ | ✓ | |
| | 6 | 性能 | 检出机各组件强度、刚度、耐久度检测是否满足技术要求 | 提供材料属性数据 | ✓ | ✓ | |

| 项目 | 序号 | 功能验收项目 | 验收方式及要求 | 检查方法 | 自检 | 检验 | 复检 |
|---|---|---|---|---|---|---|---|
| | 7 | 稳定性 | 检查整体运行是否安全稳定 | 操作测试 | ✓ | ✓ | |
| | 8 | 备件 | 是否有重要元件备件（根据技术协议及会签要求） | 目视 | 无 | 无 | |
| | 9 | 备件 | 是否有重要元件备件（根据技术协议及会签要求） | 目视 | 无 | 无 | |
| | 10 | 涂色 | 各组件涂色是否满足技术协议要求 | 目视 | ✓ | ✓ | |
| | 11 | 标识 | 操作按钮、销子、及相关活动组件都应有对应编号和标识，刻印在旁边 | 目视 | ✓ | ✓ | |
| 电器元件 | 1 | 品牌 | 使用的电器元件品牌是否符合相关规定要求 | 核对 | ✓ | ✓ | |
| | 2 | 规格型号 | 使用的电器元件对应规格型号是否符合相关规定要求 | 核对 | ✓ | ✓ | |
| | 3 | PLC设计 | 根据会签意见PLC设计是否预留有2/5以上空余容量 | 核对资料 | ✓ | ✓ | |
| | 4 | 标识 | 接线与对应元器件要有对应编号，便于后续维修和替换 | 目视 | ✓ | ✓ | |
| | | | 操作开关和按钮均要有标识 | 目视 | ✓ | ✓ | |
| | 5 | 涂色 | 火线、地线、零线颜色规格符合电器学规定 | 目视 | ✓ | ✓ | |
| | 6 | 备件 | 定位销、特殊垫片、易损件需要提供备件 | 核对 | ✓ | ✓ | |
| | 7 | 操作安全性 | 操作位置是否有降压处理（操作电压24V） | 核对规格 | ✓ | ✓ | |
| | 8 | 配电柜 | 配电柜布置是否合理、是否有安全锁 | 目视 | ✓ | ✓ | |
| | 9 | 其他 | 其他技术任务书规定的要求 | 核对 | ✓ | ✓ | |
| 整体结构 | 1 | 连接线路 | 连接线路是否整齐、顺畅 | 测试操作 | ✓ | ✓ | |
| | 3 | 卷帘门运行 | 零件在检出机上检测OK后则卷帘门联动打开，再次检测去用拨动开关闭合；零件NOK或检出机无动作时卷帘门处于闭合状态 | 操作测试 | ✓ | ✓ | |
| | 4 | 备品备件 | 预验收前提供检出机备件（定位销），每种类各 2 个， 包括特殊垫片 | 核对 | ✓ | ✓ | |
| | 5 | 人机工程 | 整体设计和安装是否满足技术文件规定的人机工程要求 | 测试 | ✓ | ✓ | |
| | 6 | 便于维修和管理 | 设计结构和安装结构是否便于维修和管理 | 检查 | ✓ | ✓ | |
| | 7 | 运行测试 | 对各种可能发生故障的环节进行测试。 | 操作测试 | ✓ | ✓ | |
| | 8 | 可靠性检测 | 所有检出机部件及相关辅助设施连线运行的连贯性、平稳性、可靠性和安全性。 | 操作测试 | ✓ | ✓ | |
| | 9 | 其他 | 本技术协议和双方签字认可的其它技术文件所涉及事项检查清单 | 操作测试 | ✓ | ✓ | |
| | 11 | 备件 | 相应检出机的备件及清单，是否齐全； | 目视 | ✓ | ✓ | |
| 报警系统 | 1 | 结构 | 结构设计满足使用需求和技术文件相关要求 | 目视 | ✓ | ✓ | |
| | 2 | 功能 | 检测OK峰鸣灯亮绿灯、检测NOK峰鸣灯亮红灯，同时峰鸣功能也要满足技术协议要求 | 目视 | ✓ | ✓ | |
| | 3 | 操作性 | 异常报警时，要可以手动关闭，要有复位按钮 | 操作测试 | ✓ | ✓ | |
| | 4 | 安全性 | 上报警灯要做防护装置或者和检测区隔开（根据会签意见） | 目视 | ✓ | ✓ | |
| | 5 | 注意事项 | 报警器、蜂鸣器注意在无操作的时候不报警， | 操作测试 | ✓ | ✓ | |
| | 6 | 安装 | 报警灯安装要注意摆放位置明显醒目 | 目视 | ✓ | ✓ | |
| | 7 | 其他 | 其他技术任务书规定的要求 | 核对 | ✓ | ✓ | |
| 功能检测 | 1 | 节拍是否满足要求 | 实操检测实际运行节拍，根据技术任务书要求判断 | 测试 | ✓ | ✓ | |
| | 2 | 检查整体运作过程是否满足检测功能需求 | 根据零件测试操作过程，检查是否能顺畅完成工作过程 | 测试操作 | ✓ | ✓ | |
| | 3 | 操作/保养作业指导书 | 检出机需配备作业指导书 | 目视 | ✓ | ✓ | |
| | | | 作业指导书内容需清晰、简洁、全面 | 检查 | ✓ | ✓ | |
| | 4 | 操作注意事项 | 注意复位系统，零件检测合格不用按复位按钮，不合格要按复位按钮 | 测试操作 | ✓ | ✓ | |
| | 5 | 部件明细表 | 每套检出机均需配备部件明细表，主要陈列对应检出机的活动部件信息；（参照检具销规清单） | 目视 | ✓ | ✓ | |
| | 6 | 检出功能 | 整体设备是否满足检出机功能需求 | 测试 | ✓ | ✓ | |

| 项目 | 序号 | 功能验收项目 | 验收方式及要求 | 检查方法 | 自检 | 检验 | 复检 |
|---|---|---|---|---|---|---|---|
| | 6 | 检出功能 | 零件到位要有感应判断，到位传感器要合理分布，保证在检测状态下识别零件是否放置到位； | 测试 | ✓ | ✓ | |
| | 7 | 运行 | 整体运行是否稳定、牢固、安全可靠， | 测试 | ✓ | ✓ | |
| | | | 检出机要考虑操作便捷性，检出机检测节拍不能超过 10 秒； | 测试 | ✓ | ✓ | |
| | 8 | 其他 | 技术文件规定的其他表面要求 | 查证 | ✓ | ✓ | |
| 表面处理 | 1 | 涂漆标准 | 检出机及骨架、底座、支撑、卷帘门框架等各个组件对应油漆及涂色需满足技术任务书要求 | 核对 | ✓ | ✓ | |
| | 2 | 防锈 | 检出机及骨架、底座、支撑、卷帘门框架等各个组件都需有防锈处理，保证2年内不出现白锈或者红锈 | 查证数据 | ✓ | ✓ | |
| | 3 | 表面清洁 | 表面必须清理干净、无尘； | 目视 | ✓ | ✓ | |
| | 4 | 性能 | 部分需要加硬处理的组件或者表面镀层的需提供处理记录 | 查证 | ✓ | ✓ | |
| | 5 | 其他 | 技术文件规定的其他表面要求 | 查证 | ✓ | ✓ | |
| 标牌 | 1 | 是否具有名牌、是否安装好 | 检查名牌是否安装 | 目视 | ✓ | ✓ | |
| | 2 | 名牌制作是否符合技术和规格要求 | 根据技术任务书及总成名牌图纸格式 | 核对 | ✓ | ✓ | |
| | 3 | 名牌信息是否和文件相一致 | 核对名牌信息内容是否完整、是否和要求文件相对应 | 核对 | ✓ | ✓ | |
| | 4 | 产品编号标识 | 所有销子及传感器，都贴有对应编号标识 | 目视 | ✓ | ✓ | |
| | 5 | 名牌及各标识牌安装与实物一一对应 | 检查各标识牌与实物是否一一对应 | 目视 | ✓ | ✓ | |
| 包装及运输 | 1 | 包装及运输 | 单独包装、包装要牢固可靠、清理干净、无尘污（长途运送需配备木箱、市内可内有） | 目视 | ✓ | ✓ | |
| | 2 | 防尘罩 | 是否具有（防尘罩需防水、防火、防尘） | 目视 | ✓ | ✓ | |
| | 3 | 运输小车 | 检出机需要有移动小车，小车结构及尺寸根据技术协议及会签意见 | 目视 | ✓ | ✓ | |
| | 4 | 实物图片 | 检出机实物图片及名牌图片拍照保存（清晰、完整） | 目视 | ✓ | ✓ | |
| | 5 | 包装标识 | 包装应有标识（如上开、轻放、防爆） | 目视 | ✓ | ✓ | |
| 交付 | 1 | 交付时间 | 是否按规定时间交付 | 查证 | ✓ | ✓ | |
| | 2 | 实物交付 | 交付实物质量是否合格 | 查证 | ✓ | ✓ | |
| | 3 | 资料交付 | 文件是否按要求交付 | 查证 | ✓ | ✓ | |
| | 4 | 调试交付 | 安装完整后试运行是否合格 | 测试 | ✓ | ✓ | |

结论标记：合格：“√”　　不合格“×”　　无此项目：“O”

| | | | | |
|---|---|---|---|---|
| 验收检查结论 | OK | 供应商 | 技术 | |
| | | | 质量 | |
| | | | 电器 | |
| | | | 技术 | |
| | | 东风（武汉）实业 | 质量 | 钱永强 2020.10.20 |
| | | | 管理 | |

# 检出机检具销规清单

| 零件名称 | PLR R,FR INN UP | 零件编号 | 64121T20A000H1 |
|---|---|---|---|
| 工装编号 | 2YN-DFSY-JCJ11 | 版本号 | |

| 序号 | 销规名称 | 销规编号 | 产品图纸理论尺寸 | 导向状态 | 尺寸公差要求 | 位置公差要求 | 销规理论尺寸 | 数量 | 判定 | 备注 |
|---|---|---|---|---|---|---|---|---|---|---|
| 1 | 主定位销 | H20 | Φ20 | | -0.15 | ±0.1 | Φ19.85 | 1 | ✓ | |
| 2 | 副定位销 | H6 | 14*18 | | -0.15 | ±0.1 | 13.85 | 1 | ✓ | |
| 3 | 检测销 | H1 | Φ7 | | | | Φ6 | 1 | ✓ | |
| 4 | 检测销 | H2 | Φ7 | | | | Φ6 | 1 | ✓ | |
| 5 | 检测销 | H3 | Φ7 | | | | Φ6 | 1 | ✓ | |
| 6 | 检测销 | H5 | 8*12 | | | | Φ4 | 1 | ✓ | |
| 7 | 检测销 | H5 | 8*18 | | | | Φ4 | 1 | ✓ | |
| 8 | 检测销 | H7 | 20*40 | | | | Φ16 | 1 | ✓ | |
| 9 | 检测销 | H8 | 7*12 | | | | Φ3 | 1 | ✓ | |
| 10 | 检测销 | H9 | 7*12 | | | | Φ3 | 1 | ✓ | |
| 11 | 检测销 | H10 | 7*12 | | | | Φ3 | 1 | ✓ | |
| 12 | 检测销 | H11 | 7*12 | | | | Φ3 | 1 | ✓ | |
| 13 | 检测销 | H12 | 7*12 | | | | Φ3 | 1 | ✓ | |
| 14 | 检测销 | H13 | 7*12 | | | | Φ3 | 1 | ✓ | |
| 15 | 检测销 | H14 | 8*18 | | | | Φ4 | 1 | ✓ | |
| 16 | 检测销 | H15 | 7*12 | | | | Φ3 | 1 | ✓ | |
| 17 | 检测销 | H16 | 7*12 | | | | Φ3 | 1 | ✓ | |
| 18 | 检测销 | H17 | 7*12 | | | | Φ3 | 1 | ✓ | |
| 19 | 检测销 | H18 | Φ9 | | | | Φ5 | 1 | ✓ | |
| 20 | 检测销 | H19 | 7*12 | | | | Φ3 | 1 | ✓ | |
| 21 | 检测销 | H21 | Φ11 | | | | Φ7 | 1 | ✓ | |

销规位置附图说明（图示不允许截图，可编辑，箭头不允许交叉重叠）

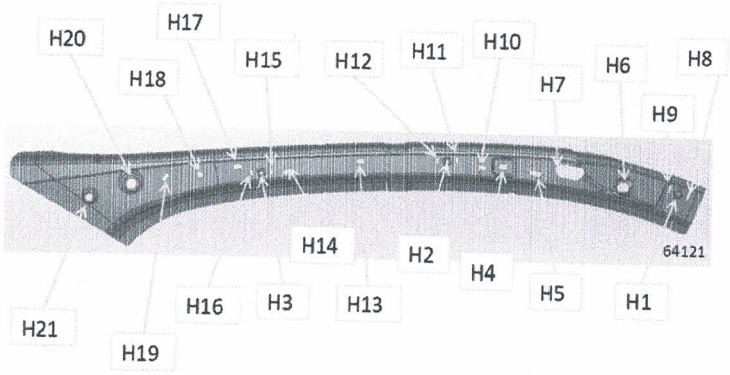

# 检出机销规自检报告

| 零件名称 | PLR R,FR INN UP | 零件编号 | 64121T20A000H1 |
|---|---|---|---|
| 编号 | 2YN-DFSY-JCJ11 | 版本号 | |

| 序号 | 销规名称 | 销规编号 | 产品图纸理论尺寸 | 导向状态 | 尺寸公差要求 | 位置公差要求 | 销规理论尺寸 | 数量 | 销规实测尺寸 | 实测导向 | 判定 | 备注 |
|---|---|---|---|---|---|---|---|---|---|---|---|---|
| 1 | 主定位销 | H20 | Φ20 | | -0.15 | ±0.1 | Φ19.85 | 1 | 19.83 | | ✓ | |
| 2 | 副定位销 | H4 | 14*18 | | -0.15 | ±0.1 | 13.85 | 1 | 13.83 | | ✓ | |
| 3 | 检测销 | H1 | Φ7 | | | | Φ6 | 1 | 5.9 | | ✓ | |
| 4 | 检测销 | H2 | Φ7 | | | | Φ6 | 1 | 5.9 | | ✓ | |
| 5 | 检测销 | H3 | Φ7 | | | | Φ6 | 1 | 3.9 | | ✓ | |
| 6 | 检测销 | H5 | 8*12 | | | | Φ4 | 1 | 3.8 | | ✓ | |
| 7 | 检测销 | H6 | 8*18 | | | | Φ4 | 1 | 3.9 | | ✓ | |
| 8 | 检测销 | H7 | 20*40 | | | | Φ16 | 1 | 15.5 | | ✓ | |
| 9 | 检测销 | H8 | 7*12 | | | | Φ3 | 1 | 2.9 | | ✓ | |
| 10 | 检测销 | H9 | 7*12 | | | | Φ3 | 1 | 2.8 | | ✓ | |
| 11 | 检测销 | H10 | 7*12 | | | | Φ3 | 1 | 2.8 | | ✓ | |
| 12 | 检测销 | H11 | 7*12 | | | | Φ3 | 1 | 2.9 | | ✓ | |
| 13 | 检测销 | H12 | 7*12 | | | | Φ3 | 1 | 2.8 | | ✓ | |
| 14 | 检测销 | H13 | 7*12 | | | | Φ3 | 1 | 2.8 | | ✓ | |
| 15 | 检测销 | H14 | 8*18 | | | | Φ4 | 1 | 3.9 | | ✓ | |
| 16 | 检测销 | H15 | 7*12 | | | | Φ3 | 1 | 2.9 | | ✓ | |
| 17 | 检测销 | H16 | 7*12 | | | | Φ3 | 1 | 2.9 | | ✓ | |
| 18 | 检测销 | H17 | 7*12 | | | | Φ3 | 1 | 2.9 | | ✓ | |
| 19 | 检测销 | H18 | Φ9 | | | | Φ5 | 1 | 4.9 | | ✓ | |
| 20 | 检测销 | H19 | 7*12 | | | | Φ3 | 1 | 2.8 | | ✓ | |
| 21 | 检测销 | H21 | Φ11 | | | | Φ7 | 1 | 6.9 | | ✓ | |

销规位置附图说明（图示不允许截图，可编辑，箭头不允许交叉重叠）

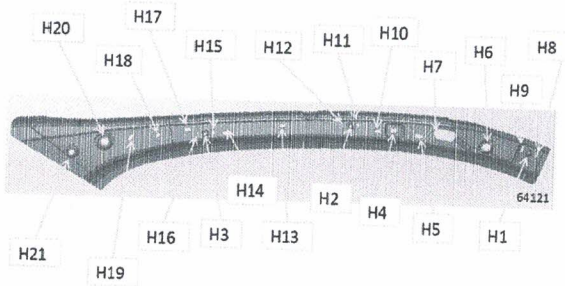


| 供应商： | 标准 | 黄涛 | 结论： | DFSY 制造 | |
|---|---|---|---|---|---|
| | 校对 | 王英 | OK | DFSY 技术 | 赵永强 2020.10.20 |
| | 批准 | 王强 | | DFSY 质量 | |

# 东风（武汉）实业有限公司

## 工装整改消项表

**项目名称：** 2YN　**零件名称：** PLR R,FR INN UP　**零件号：** 64121T20A000H1　**工装名称：** PLR R,FR INN UP检出机　**编号：** 2YN-DFSY-JCJ11

| NO. | 问题点 | 整改对策 | 责任人 | 计划日前 | 确认 |
|---|---|---|---|---|---|
| 1 | 检测柱高于5mm | 增加垫片 | 王强 | 2020.10.30 | |
| 2 | 启动按钮开机只接一次中间动作最 | 修改程序 | 王强 | 2020.10.30 | |
| 3 | 指示灯对应检测点位做标记 | 做标记 | 王强 | 2020.10.30 | |
| 4 | 手动杆禁人工操作位置缩短30mm | 切掉30mm | 王强 | 2020.10.30 | |
| 5 | | | | | |
| 6 | | | | | |
| 7 | | | | | |
| 8 | | | | | |
| 9 | | | | | |
| 10 | | | | | |
| | | | | | |
| | | | | | |
| | | | | | |
| | | | | | |
| | | | | | |

东风（武汉）实业有限公司：魏永强 2020.10.20　　责任单位：武汉勇士达汽车部件有限公司 王强 2020.10.20

# 武汉钢铁集团鄂钢公司 产品质量证明书

WUHAN IRON & STEEL GROUP E'CHENG IRON & STEEL CO., LTD.

CERTIFICATE OF PRODUCT QUALITY


QR/C 100610
地　　址：中国，湖北，鄂州
ADDRESS: EZHOU,HUBEI,P.R.C.
邮编 POSTCODE: 436002
电话 TELEPHONE: (0711)3233444


| | | | | | | | |
|---|---|---|---|---|---|---|---|
| 工程名称 JOB NO. | 武汉市铝昌装饰有限责任公司 | | | 产品名称 ITEMS | 冷轧薄板卷板 | | |
| 收货单位 LADING | 武汉市铝昌装饰有限责任公司 | | | 1. 单据编号 ORDER NO. | 000084 | 证明书编号 CERTIFICATE NO. | 18043604084 |
| 技术条件 SPECIFICATION | GB/T708-2006 B级，交货状态：冷轧，公差标准 GB/T709-2006 公差类别 A | | | 客户零号 CUSTOMER NO. | E3/PT0213578 | 结算清单号 CUSTOMER NO. | |
| | | | | 发货日期 DATE OF DELIVERY | 2018-04-28 | 证明书日期 DATE OF CERT. | 2018-04-28 |
| 检验 INSPECTION | 国际公司(BISCO INSPECTION) | 检数 NO. | 1 | 合同号 CONTRACT NO. | HT180327048 | 车船名号 VESSEL NO. | [illegible] |

| 序号 NO. | 产品编号 PRODUCT NO. | 规格及表面 MATERIAL DESCRIPTION 厚度 THICK mm | 宽度 WIDTH mm | 长度 LENGTH mm | 卷数 NO. | 重量 WEIGHT t | 炉号 HEAT No. | 检验批号 BATCH NO. | 化学成分 CHEMICAL ANALYSIS % C | Mn | Si | P | S | Als |
|---|---|---|---|---|---|---|---|---|---|---|---|---|---|---|
| | 8042307210G | 30 | 2270 | 10000 | 1 | 5.827 | 8603215 | 8042C0032 | 44 | 70 | 29 | 22 | 16 | 35 |
| | 8042307310G | 30 | 2270 | 11000 | 1 | 6.08 | 8603215 | 8042C0032 | 44 | 70 | 29 | 22 | 16 | 35 |
| | 8042307420G | 30 | 2270 | 10800 | 1 | 5.774 | 8603216 | 8042C0032 | 44 | 70 | 29 | 22 | 16 | 35 |
| | 8042307420G | 30 | 2270 | 10800 | 1 | 5.774 | 8603216 | 8042C0032 | 44 | 70 | 29 | 22 | 16 | 35 |
| | 8042307430G | 30 | 2270 | 10850 | 1 | 5.835 | 8603216 | 8042C0032 | 44 | 70 | 29 | 22 | 16 | 35 |

合计 TOTAL　　数量 QTY: 5　　重量 WEIGHT: 28.968 t　　本页小计 SUBTOTAL　数量 QTY: 5　　重量 WEIGHT: 28.968 t　　第1页共1页

备注 MARK

注意 NOTES

你证明本表所列产品，按以上标准进行试验，并符合标准要求

We hereby certify that the products listed in the table have been manufactured and tested according to the standards, and meet/conform with the request of standards

检验者 SURVEYOR

质量检验中心主任 GENERAL MANAGER QUALITY INSPECTION CENTER

# 武汉钢铁集团鄂钢公司 产品质量证明书

WISCO

WUHAN IRON & STEEL GROUP E'CHENG IRON & STEEL CO., LTD.

CERTIFICATE OF PRODUCT QUALITY


邮编 POSTCODE: 436002
电话 TELEPHONE: 0711-3333444


| | | | | | |
|---|---|---|---|---|---|
| 订货单位 ORDER | 武汉市钢铁物资有限责任公司 | 产品名称 PRODUCT | 热轧钢板及合格证 | | |
| 收货单位 RECEIVER | 武汉市钢铁物资有限责任公司 | 厂家测试号 CODE | 080006 | 证明书编号 CERTIFICATE NO. | 180702P0018 |
| 技术条件 STANDARD | GB/T700-2006,GB/T709-2006,交货状态:热轧,公差:普通 | 备注编号 CONTRACT NO. | 86A970125879 | 证书流水号 SERIAL NO. | |
| 检验 INSPECTION | 国标检验 (ELSO INSPECTION) | 发货日期 DELIVERY DATE | 2018-07-02 | 证明书日期 CERTIFICATE DATE | 2018-07-02 |
| | | 号码 NO. | | 合同号 CONTRACT NO. | HT186618520 |

| 序号 NO. | 产品编号 PRODUCT NO. | 规格 MATERIAL DESCRIPTION 厚度 THICK mm | 宽度 WIDTH mm | 长度 LENGTH mm | 张数 QTY | 重量 WEIGHT t | 炉号 HEAT NO. | 冷轧批号 BATCH NO. | 化学成分 CHEMICAL COMPOSITION % C 碳 | Si 硅 | Mn 锰 | P 磷 | S 硫 | Al 铝 |
|---|---|---|---|---|---|---|---|---|---|---|---|---|---|---|
| | | | | | | | | | 实测 | 实测 | 实测 | 实测 | 实测 | 实测 |
| | 8062308000 | 150 | 1880 | 5150 | 1 | 12.058 | 8605192 | 8062307-5 | 4.44 | .27 | .26 | .14 | .10 | .27 |
| | 8062308100 | 150 | 1880 | 5150 | 1 | 12.058 | 8605192 | 8062307-6 | 4.44 | .27 | .26 | .15 | .10 | .27 |

合计 TOTAL: 实重 QTY: 2 中重 WEIGHT: 24.116 t 本页小计 SUBTOTAL 实重 QTY: 2 中重 WEIGHT: 24.116 t 第1页共1页

备注 MARK

注释 NOTES

兹证明本批产品已经检验，均按产品标准规定交货，并符合合同要求。

We hereby certify that the goods listed in this table have been manufactured and tested according to the standards, and according with the request of standards.

质量检验中心主任
GENERAL MANAGER QUALITY INSPECTION CENTER

# 武汉钢铁集团鄂钢公司 产品质量证明书

WUHAN IRON & STEEL GROUP E'CHENG IRON & STEEL CO.,LTD.

CERTIFICATE OF PRODUCT QUALITY

邮编 POSTCODE: 100610
地 址: 中国 湖北 鄂州
ADDRESS: EZHOU,HUBEI,CHINA
邮编 POSTCODE: 436002
电话 TELEPHONE: (0711)5233444

| | | | | | |
|---|---|---|---|---|---|
| 1. 收货单位 | 武汉广海昌铁路物资有限公司 | 产品名称 | 机电成套设备 | | |
| 发货单位 | 鞍钢集团物流有限公司 | 订单号 | 3000.6 | 工程号 | 2000290073 |
| 技术条件 | GB/T 708-2006 | 客户编号 | 3000702575 | 结算单号 | |
| 检验 | 深圳检验:ETSCO INS-SZ11067 | 发货日期 | 2018-05-26 | 证明书日期 | 2018-05-26 |
| | | 备注 | | 合同号 | HT1808280016 |
| | | 装载车号 | | 装载车型 | TK4L0053 |

| 项目 | 产品编号 | 规格及数量 | | | | | 炉号 | 检验批号 | 化学成分 | | | | | | |
|---|---|---|---|---|---|---|---|---|---|---|---|---|---|---|---|
| | | 厚度 | 宽度 | 长度 | 数量 | 重量 | | | | C | Mn | Si | P | S | Als |
| | | mm | mm | mm | | t | | | | % | % | % | % | % | % |
| | 80521191000 | 100 | 2270 | 5030 | 1 | 11.315 | 870410B | 80581088 | A | 44 | 56 | 24 | 30 | 7 | 22 |
| | 80521192000 | 100 | 2270 | 6130 | 1 | 11.404 | 870410B | 80581088 | A | 44 | 56 | 24 | 30 | 7 | 22 |
| | 80521193000 | 100 | 2270 | 6150 | 1 | 11.429 | 870410B | 80581088 | A | 44 | 56 | 24 | 30 | 7 | 22 |
| | 80521194000 | 100 | 2270 | 6400 | 1 | 11.901 | 870410B | 80581088 | A | 44 | 56 | 24 | 30 | 7 | 22 |
| | 80521195000 | 100 | 2270 | 6050 | 1 | 11.253 | 870410B | 80581088 | A | 44 | 56 | 24 | 30 | 7 | 22 |
| 合计 TOTAL | | 总量 QTY: | | 重量 WEIGHT: | | | 公称尺寸 NOMINAL SIZE: | | 实重 WEIGHT: | | | | | | |

客户特殊要求 SPECIAL REQUIREMENTS

注释 NOTES

兹证明本产品按照GB/T 708-2006标准制造和检验，并符合标准要求。

We hereby certify that the products listed in this table have been manufactured and tested according to the standards, and conform to the requirements of standards.

与客户 SUBMITTED TO

质量检验中心 专用章

SHIHUI TAMPER QUALITY INSPECTION CENTER

# 武汉钢铁集团鄂钢公司 产品质量证明书

WUHAN IRON & STEEL GROUP E'CHENG IRON & STEEL CO.,LTD.

CERTIFICATE OF PRODUCT QUALITY

QHZC: 100610
地　　址：中国，湖北，鄂州
ADDRESS: EZHOU,HUBEI P.R.C.
邮编 POSTCODE: 436002
电话 TELEPHONE: (0711)3233444

| | | | | | | | |
|---|---|---|---|---|---|---|---|
| 工程名称 | 武汉[illegible]公司 | | | 产品名称 | 低合金高强度结构钢 | | |
| 收货单位 | 武汉[illegible]公司 | | | 运单或合同号 | [illegible] | 运单或合同号 | [illegible] |
| 技术条件 | [illegible] | | | 进口证号 | [illegible] | 进口证号 | |
| | | | | 发货日期 | [illegible] | 运输车厢号 | 2018-05-22 |
| 冶炼 | [illegible] | 冶炼 | [illegible] | 浇铸方法 | [illegible] | 浇铸炉号 | [illegible] |

| 项目 | 产品编号 PRODUCT NO. | 规格及重量 MATERIAL DESCRIPTION 厚度 THICKNESS mm | 宽度 WIDTH mm | 长度 LENGTH mm | 数量 QTY | 重量 WEIGHT t | 炉号 HEAT NO. | 质量证明书编号 | 化学成分 CHEMICAL ANALYSIS C | Si | Mn | P | S | Cu | Ni |
|---|---|---|---|---|---|---|---|---|---|---|---|---|---|---|---|
| | [illegible] | [illegible] | 2500 | 20000 | 1 | [illegible] | [illegible] | [illegible] | [illegible] | [illegible] | [illegible] | [illegible] | [illegible] | [illegible] | [illegible] |
| | [illegible] | [illegible] | 2500 | 20000 | 1 | [illegible] | [illegible] | [illegible] | [illegible] | [illegible] | [illegible] | [illegible] | [illegible] | [illegible] | [illegible] |

合计 TOTAL:　数量 QTY: 2　重量 WEIGHT: 22.676 t　总张/件 SHEETS/PCS: 数量 QTY: 2　重量 WEIGHT: 22.676 t　第1页 共1页

备注 REMARK

注意事项 NOTE

[illegible]

[illegible]

[illegible]