东风（武汉）实业有限公司
DONGFENG(WUHAN)INDUSTRIAL CO.,LTD

检出机验收资料

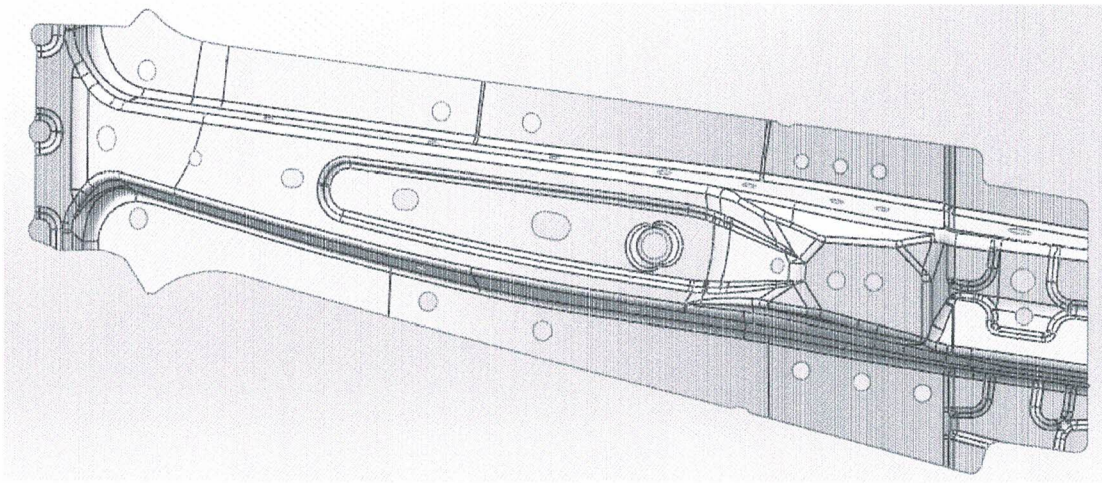

项目名称：2YN

零件名称	零件号	检出机名称	编号
STIFF UPR L,CTR PLR	63611T20A000H1	STIFF UPR L,CTR PLR 检出机	2YN-DFSY-JCJ10

编制单位： 武汉勇士达汽车部件有限公司

2020 年 10 月 17 日

目　　录

检出机操 作 指 导 书

零件名称	STIFF UPR R,CTR PLR	零件号	63611T20A000H1	车型	2YN
编号	2YN-DFSY-JCJ10	使用单位	东风（武汉）实业有限公司	检出机制作商	武汉勇士达汽车部件有限公司

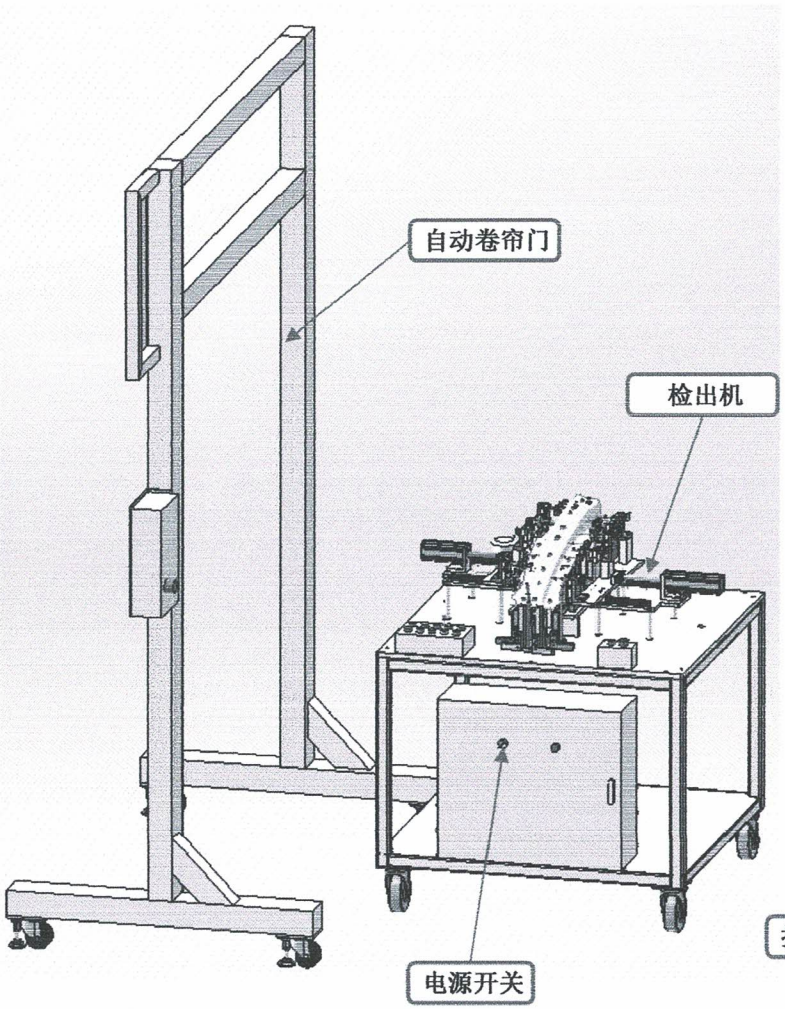

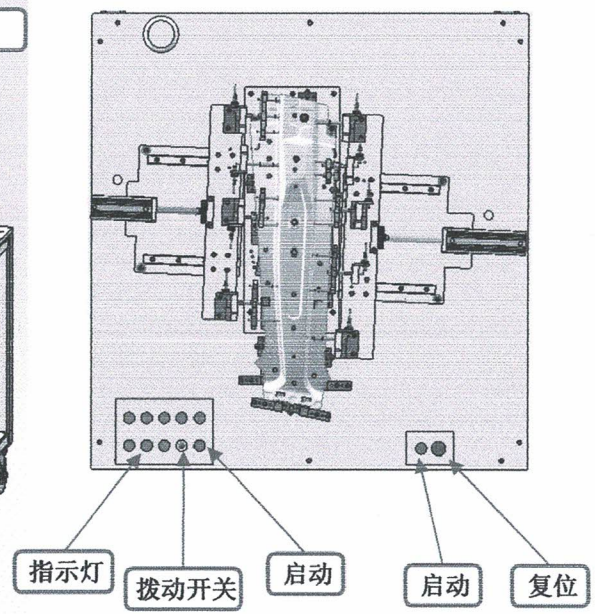

一、使用前注意事项

1. 将检出机、卷帘门摆放平稳，不存在安全隐患。
2. 检查电气线路是否安全可靠。
3. 检查检具定位销是否有缺陷或者损坏。
4. 使用前将检具擦拭干净。

二、使用后注意事项

1. 将检出机与卷帘门电源及气源关闭。
2. 将检出机擦拭干净。
3. 严禁检出机各线路、气路是否存在故障。
4. 检查传感器是否完好。
5. 将检出机与卷帘门安全摆放。

三、检出机操作说明

1. 将检出机通电、通气，确认个电路、气路完好。
2. 启动电源，检出机电源指示灯亮，卷帘门屏幕亮。
3. 将部品放入检出机
4. 双手按启动按钮，指示灯全部亮绿色，报警灯显示绿色，卷帘门自动打开，则部品OK，人工将OK部品拿出检出机，通过卷帘门放到料框内，人工按下拨动开关，卷帘门关闭；指示灯不亮，报警灯显示红色报警，卷帘门不打开，则部品NG，按下复位按钮，人工取出不合格的部品。

编制：	吴迎春	审核：		批准：		日期：	

零件名称	STIFF UPR R,CTR PLR	零件号	63611T20A000H1	车型	2YN
检具编号	2YN-DFSY-JCJ10	使用单位	东风（武汉）实业有限公司	检出机制作商	武汉勇士达汽车部件有限公司

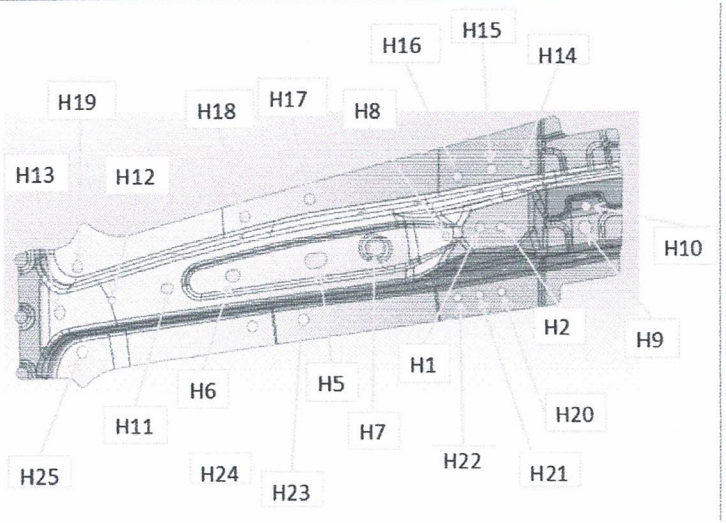

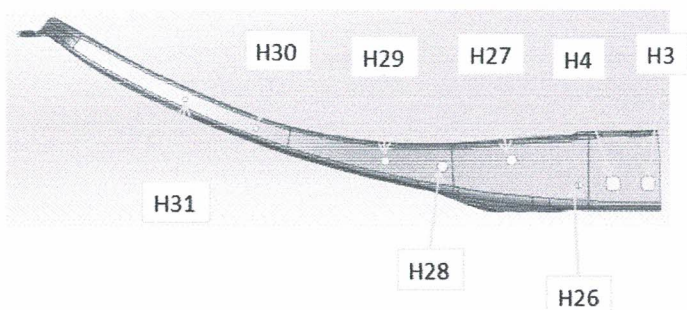

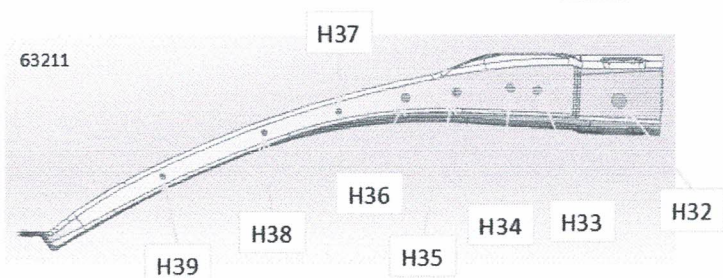

二、感应器与检测点对应关系

传感器编号	指示灯编号	对应检测点编号
01-L	01-L	H1,H2,H5,H7,H8,H9,H10,H14
02-L	02-L	H6,H11,H12,H13,H18,H19,H24,
03-L	03-L	部品
04-L	04-L	H3,H4,H26,H27,H28,H29,H30,H31
05-L	05-L	H32,H33,H34,H35,H36,H37,H38,H39

编制：	吴迎春	审核：		批准：		日期：	

附表13：

东风（武汉）实业有限公司

检出机质量验收检查表

项目号：　　零件名称：STIFF UPR L,CTR PLR　　零件号：63611T20A000H1　　编号：2YN-DFSY-JCJ10

项目	序号	功能验收项目	验收方式及要求	检查方法	自检	检验	复检
卷帘门	1	材料	检查卷帘门及骨架使用材料是否满足技术文件要求	提供报告	✓	✓	
	2	结构	整体要求为落地式框架结构，中间透明区	目视	✓	✓	
			卷帘门需要做成可移动的	目视	✓	✓	
	3	功能	零件在检出机上检测OK后则卷帘门联动打开，再次检测去用拨动开关闭合；零件NOK或检出机无动作时卷帘门处于闭合状态	操作测试	✓	✓	
			卷帘门是否满足快插互换的使用需求	操作测试	✓	✓	
	4	操作性	是否可以满足手动和自动两种触发形式	操作测试	✓	✓	
			操作是否满足人机工程，便捷、安全可靠	操作测试	✓	✓	
	5	尺寸/精度	整体设计尺寸和安装尺寸是否满足技术协议要求	目视	✓	✓	
	6	是否按时交付	核对开发计划对比交期	目视	✓	✓	
	7	性能	强度、刚度、耐久度检测是否满足技术要求	提供材料属性数据	✓	✓	
	8	稳定性	检查整体运行是否安全稳定	操作测试	✓	✓	
	9	备件	是否有重要元件备件（根据技术协议及会签要求）	目视	无	无	
	10	涂色	各组件涂色是否满足技术协议要求	目视	✓	✓	
	11	标识	操作按钮及相关活动组件是否有对应标识	目视	✓	✓	
检出机	1	材料	检查检出机骨架、底座、销子、支撑部件、材料是否满足技术协议要求	材质报告	✓	✓	
	2	结构	检出机整体结构为底板加基座式结构，检查结构设计是否满足使用需求	操作测试	✓	✓	
			所有尖锐棱角的地方均需有倒角处理	目视	✓	✓	
			检查结构运行时各组件之间是否存在干涉或者误判	操作测试	无	无	
	3	功能	支撑、定位是否按技术CPC位置设计、是否稳定可靠	测试	✓	✓	
			检出机是否满足技术方案文件里的基本功能需求	操作测试	✓	✓	
	4	操作性	操作是否满足人机工程，便捷可靠	操作测试	✓	✓	
			操作过程中是否存在安全隐患	操作测试	无	无	
			操作过程中是否有误操作或者误识别的风险	操作测试	无	无	
			检出机周边要有导向槽，且导向槽高度根据技术要求为20-30mm	目视	✓	✓	
			根据会签要求，支撑结构必须保证两个方向可调	操作验证	✓	✓	
			气缸等较大活动部件要有防护罩，保障操作的安全性	目视	✓	✓	
			检出机需要具备操作说明书	目视	✓	✓	
	5	尺寸/精度	整体设计尺寸和安装尺寸是否满足技术协议要求	机械判断	✓	✓	
			销子、支撑尺寸设计是否满足技术协议及会签要求	机械测量	✓	✓	
			定位销不能用台阶式，销头部要有粗导向	目视	✓	✓	
			工艺基准与产品设计基准必须统一	核实	✓	✓	
			所有定位销应有防转动装置	目视	✓	✓	
			检出机销子及支撑、定位是否满足技术文件规定的位置度要求	机械测量	✓	✓	
	6	性能	检出机各组件强度、刚度、耐久度检测是否满足技术要求	提供材料属性数据	✓	✓	

项目	序号	功能验收项目	验收方式及要求	检查方法	自检	检验	复检
	7	稳定性	检查整体运行是否安全稳定	操作测试	✓	✓	
	8	备件	是否有重要元件备件（根据技术协议及会签要求）	目视	无	无	
	9	备件	是否有重要元件备件（根据技术协议及会签要求）	目视	无	无	
	10	涂色	各组件涂色是否满足技术协议要求	目视	✓	✓	
	11	标识	操作按钮、销子、及相关活动组件都应有对应编号和标识，刻印在旁边	目视	✓	✓	
电器元件	1	品牌	使用的电器元件品牌是否符合相关规定要求	核对	✓	✓	
	2	规格型号	使用的电器元件对应规格型号是否符合相关规定要求	核对	✓	✓	
	3	PLC设计	根据会签意见PLC设计是否预留有2/5以上空余容量	核对资料	✓	✓	
	4	标识	接线与对应元器件要有对应编号，便于后续维修和替换	目视	✓	✓	
			操作开关和按钮均要有标识	目视	✓	✓	
	5	涂色	火线、地线、零线颜色规格符合电器学规定	目视	✓	✓	
	6	备件	定位销、特殊垫片、易损件需要提供备件	核对	✓	✓	
	7	操作安全性	操作位置是否有降压处理（操作电压24V）	核对规格	✓	✓	
	8	配电柜	配电柜布置是否合理、是否有安全锁	目视	✓	✓	
	9	其他	其他技术任务书规定的要求	核对	✓	✓	
整体结构	1	连接线路	连接线路是否整齐、顺畅	测试操作	✓	✓	
	3	卷帘门运行	零件在检出机上检测OK后则卷帘门联动打开，再次检测去用拨动开关闭合；零件NOK或检出机无动作时卷帘门处于闭合状态	操作测试	✓	✓	
	4	备品备件	预验收前提供检出机备件（定位销），每种类各 2 个， 包括特殊垫片	核对	✓	✓	
	5	人机工程	整体设计和安装是否满足技术文件规定的人机工程要求	测试	✓	✓	
	6	便于维修和管理	设计结构和安装结构是否便于维修和管理	检查	✓	✓	
	7	运行测试	对各种可能发生故障的环节进行测试。	操作测试	✓	✓	
	8	可靠性检测	所有检出机部件及相关辅助设施连线运行的连贯性、平稳性、可靠性和安全性。	操作测试	✓	✓	
	9	其他	本技术协议和双方签字认可的其它技术文件所涉及事项检查清单	操作测试	✓	✓	
	11	备件	相应检出机的备件及清单，是否齐全；	目视	✓	✓	
报警系统	1	结构	结构设计满足使用需求和技术文件相关要求	目视	✓	✓	
	2	功能	检测OK峰鸣灯亮绿灯、检测NOK峰鸣灯亮红灯，同时峰鸣功能也要满足技术协议要求	目视	✓	✓	
	3	操作性	异常报警时，要可以手动关闭，要有复位按钮	操作测试	✓	✓	
	4	安全性	上报警灯要做防护装置或者和检测区隔开（根据会签意见）	目视	✓	✓	
	5	注意事项	报警器、蜂鸣器注意在无操作的时候不报警，	操作测试	✓	✓	
	6	安装	报警灯安装要注意摆放位置明显醒目	目视	✓	✓	
	7	其他	其他技术任务书规定的要求	核对	✓	✓	
功能检测	1	节拍是否满足要求	实操检测实际运行节拍，根据技术任务书要求判断	测试	✓	✓	
	2	检查整体运作过程是否满足检测功能需求	根据零件测试操作过程，检查是否能顺畅完成工作过程	测试操作	✓	✓	
	3	操作/保养作业指导书	检出机需配备作业指导书	目视	✓	✓	
			作业指导书内容需清晰、简洁、全面	检查	✓	✓	
	4	操作注意事项	注意复位系统，零件检测合格不用按复位按钮，不合格要按复位按钮	测试操作	✓	✓	
	5	部件明细表	每套检出机均需配备部件明细表，主要陈列对应检出机的活动部件信息；（参照检具销规清单）	目视	✓	✓	
	6	检出功能	整体设备是否满足检出机功能需求	测试	✓	✓	

项目	序号	功能验收项目	验收方式及要求	检查方法	自检	检验	复检
	6	检出功能	零件到位要有感应判断，到位传感器要合理分布，保证在检测状态下识别零件是否放置到位；	测试	✓	✓	
	7	运行	整体运行是否稳定、牢固、安全可靠，	测试	✓	✓	
			检出机要考虑操作便捷性，检出机检测节拍不能超过 10 秒；	测试	✓	✓	
	8	其他	技术文件规定的其他表面要求	查证	✓	✓	
表面处理	1	涂漆标准	检出机及骨架、底座、支撑、卷帘门框架等各个组件对应油漆及涂色需满足技术任务书要求	核对	✓	✓	
	2	防锈	检出机及骨架、底座、支撑、卷帘门框架等各个组件都需有防锈处理，保证2年内不出现白锈或者红锈	查证数据	✓	✓	
	3	表面清洁	表面必须清理干净、无尘；	目视	✓	✓	
	4	性能	部分需要加硬处理的组件或者表面镀层的需提供处理记录	查证	✓	✓	
	5	其他	技术文件规定的其他表面要求	查证	✓	✓	
标牌	1	是否具有名牌、是否安装好	检查名牌是否安装	目视	✓	✓	
	2	名牌制作是否符合技术和规格要求	根据技术任务书及总成名牌图纸格式	核对	✓	✓	
	3	名牌信息是否和文件相一致	核对名牌信息内容是否完整、是否和要求文件相对应	核对	✓	✓	
	4	产品编号标识	所有销子及传感器，都贴有对应编号标识	目视	✓	✓	
	5	名牌及各标识牌安装与实物一一对应	检查各标识牌与实物是否一一对应	目视	✓	✓	
包装及运输	1	包装及运输	单独包装、包装要牢固可靠、清理干净、无尘污（长途运送需配备木箱、市内可内有）	目视	✓	✓	
	2	防尘罩	是否具有（防尘罩需防水、防火、防尘）	目视	✓	✓	
	3	运输小车	检出机需要有移动小车，小车结构及尺寸根据技术协议及会签意见	目视	✓	✓	
	4	实物图片	检出机实物图片及名牌图片拍照保存（清晰、完整）	目视	✓	✓	
	5	包装标识	包装应有标识（如上开、轻放、防爆）	目视	✓	✓	
交付	1	交付时间	是否按规定时间交付	查证	✓	✓	
	2	实物交付	交付实物质量是否合格	查证	✓	✓	
	3	资料交付	文件是否按要求交付	查证	✓	✓	
	4	调试交付	安装完整后试运行是否合格	测试	✓	✓	

结论标记：合格：“√”　　不合格“×”　　无此项目：“O”

验收检查结论	OK	供应商	技术	
			质量	
			电器	
		东风（武汉）实业	技术	
			质量	魏永强 2020.10.20
			管理	

检出机检具销规清单

零件名称	STIFF UPR L.CTR PLR	零件编号	63611T20A000H1
工装编号	2YN-DFSY-JCJ10	版本号	

序号	销规名称	销规编号	产品图纸理论尺寸	导向状态	尺寸公差要求	位置公差要求	销规理论尺寸	数量	判定	备注
1	主定位销	H9	Φ15		-0.15	±0.1	Φ14.85	1	✓	
2	副定位销	H2	Φ11		-0.15	±0.1	Φ10.85	1	✓	
3	检测销	H1	Φ11				Φ7	1	✓	
4	检测销	H3	14*14				Φ10	1	✓	
5	检测销	H4	14*14				Φ10	1	✓	
6	检测销	H5	16*25				Φ12	1	✓	
7	检测销	H6	13*17				Φ9	1	✓	
8	检测销	H7	Φ16				Φ12	1	✓	
9	检测销	H8	Φ9				Φ5	1	✓	
10	检测销	H10	Φ11				Φ7	1	✓	
11	检测销	H11	11*15				Φ7	1	✓	
12	检测销	H12	Φ9				Φ5	1	✓	
13	检测销	H13	Φ15				Φ11	1	✓	
14	检测销	H14	Φ11				Φ7	1	✓	
15	检测销	H15	Φ11				Φ7	1	✓	
16	检测销	H16	Φ11				Φ7	1	✓	
17	检测销	H17	Φ12				Φ8	1	✓	
18	检测销	H18	Φ12				Φ8	1	✓	
19	检测销	H19	Φ13				Φ9	1	✓	
20	检测销	H20	Φ9				Φ5	1	✓	
21	检测销	H21	Φ9				Φ5	1	✓	
22	检测销	H22	Φ9				Φ5	1	✓	
23	检测销	H23	Φ12				Φ8	1	✓	
24	检测销	H24	Φ12				Φ8	1	✓	
25	检测销	H25	Φ13				Φ9	1	✓	
26	检测销	H26	Φ7				Φ3	1	✓	
27	检测销	H27	Φ11				Φ7	1	✓	
28	检测销	H28	Φ11				Φ7	1	✓	
29	检测销	H29	Φ9				Φ5	1	✓	
30	检测销	H30	Φ6				Φ3	1	✓	
31	检测销	H31	Φ6				Φ3	1	✓	
32	检测销	H32	Φ15				Φ11	1	✓	
33	检测销	H33	Φ9				Φ5	1	✓	
34	检测销	H34	Φ9				Φ5	1	✓	
35	检测销	H35	Φ9				Φ5	1	✓	
36	检测销	H36	Φ9				Φ5	1	✓	
37	检测销	H37	Φ6				Φ3	1	✓	
38	检测销	H38	Φ6				Φ3	1	✓	
39	检测销	H39	Φ6				Φ3	1	✓	

销规位置附图说明（图示不允许截图，可编辑，箭头不允许交叉重叠）

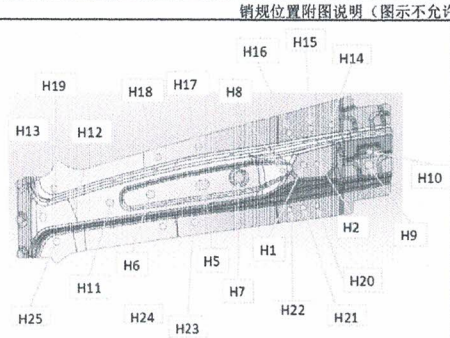

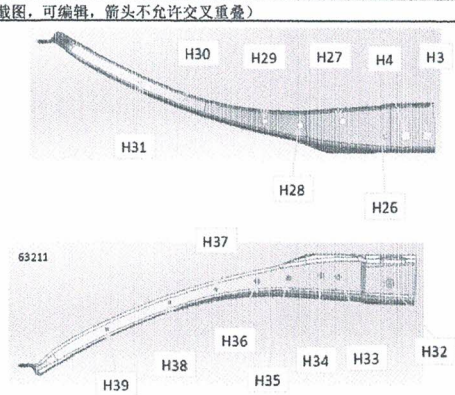

检出机销规自检报告

零件名称	STIFF UPR L, CTR PLR	零件编号	63611T20A000H1
编号	2YN-DFSY-JCJ10	版本号	

序号	销规名称	销规编号	产品图纸理论尺寸	导向状态	尺寸公差要求	位置公差要求	销规理论尺寸	数量	销规实测尺寸	实测导向	判定	备注
1	主定位销	H2	Φ15		-0.15	±0.1	Φ14.85	1	14.82		✓	
2	副定位销	H1	Φ11		-0.15	±0.1	Φ10.85	1	10.83		✓	
3	检测销	H3	Φ11				Φ7	1	6.9		✓	
4	检测销	H4	14*14				Φ10	1	9.9		✓	
5	检测销	H5	14*14				Φ10	1	9.9		✓	
6	检测销	H6	16*25				Φ12	1	11.8		✓	
7	检测销	H7	13*17				Φ9	1	8.9		✓	
8	检测销	H8	Φ16				Φ12	1	11.9		✓	
9	检测销	H9	Φ9				Φ5	1	4.9		✓	
10	检测销	H10	Φ11				Φ7	1	6.9		✓	
11	检测销	H11	11*15				Φ7	1	6.9		✓	
12	检测销	H12	Φ9				Φ5	1	4.9		✓	
13	检测销	H13	Φ15				Φ11	1	10.9		✓	
14	检测销	H14	Φ11				Φ7	1	6.9		✓	
15	检测销	H15	Φ11				Φ7	1	6.9		✓	
16	检测销	H16	Φ11				Φ7	1	6.9		✓	
17	检测销	H17	Φ12				Φ8	1	7.9		✓	
18	检测销	H18	Φ12				Φ8	1	7.9		✓	
19	检测销	H19	Φ13				Φ9	1	8.9		✓	
20	检测销	H20	Φ9				Φ5	1	4.8		✓	
21	检测销	H21	Φ9				Φ5	1	4.8		✓	
22	检测销	H22	Φ9				Φ5	1	4.9		✓	
23	检测销	H23	Φ12				Φ8	1	7.9		✓	
24	检测销	H24	Φ12				Φ8	1	7.8		✓	
25	检测销	H25	Φ13				Φ9	1	8.9		✓	
26	检测销	H26	Φ7				Φ3	1	2.9		✓	
27	检测销	H27	Φ11				Φ7	1	6.9		✓	
28	检测销	H28	Φ11				Φ7	1	6.9		✓	
29	检测销	H29	Φ9				Φ5	1	4.9		✓	
30	检测销	H30	Φ6				Φ3	1	2.9		✓	
31	检测销	H31	Φ6				Φ3	1	2.9		✓	
32	检测销	H32	Φ15				Φ11	1	10.8		✓	
33	检测销	H33	Φ9				Φ5	1	4.9		✓	
34	检测销	H34	Φ9				Φ5	1	4.9		✓	
35	检测销	H35	Φ9				Φ5	1	4.9		✓	
36	检测销	H36	Φ9				Φ5	1	4.9		✓	
37	检测销	H37	Φ6				Φ3	1	2.8		✓	
38	检测销	H38	Φ6				Φ3	1	2.8		✓	
39	检测销	H39	Φ6				Φ3	1	2.9		✓	

销规位置附图说明（图示不允许截图，可编辑，箭头不允许交叉重叠）

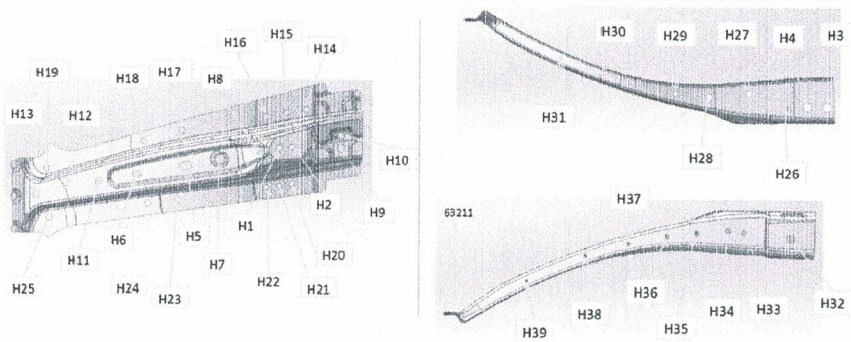

供应商：	标准	董冲	结论：	DFSY 制造	
	校对	王贝	OK	DFSY 技术	2020.10.10
	批准	王强		DFSY 质量	

武汉钢铁集团鄂钢公司 产品质量证明书

WUHAN IRON & STEEL GROUP E'CHENG IRON & STEEL CO., LTD.

CERTIFICATE OF PRODUCT QUALITY

QR/C 100610
地　　址：中国，湖北，鄂州
ADDRESS: EZHOU,HUBEI,P.R.C.
邮编 POSTCODE: 436002
电话 TELEPHONE: (0711)3233444

订货单位 ORDER	武汉市铝晶板带有限责任公司			产品名称 PRODUCT	镁铝合金板带材		
收货单位 CONSIGN	武汉市铝晶板带有限责任公司			订单项次号 ORDER NO.	000004	证明书编号 CERTIFICATE NO.	180406-0004
技术条件 SPECIFICATION	GB/T3190-2008，交货状态：热轧，公差标准 GB/T709-2006，公差等级B。			客户编号 CUSTOMER NO.	EG/PTC213678	结算清单号 CLEARING NO.	
				发货日期 DELIVERY DATE	2018-04-28	证明书日期 ISSUE DATE	2018-04-28
检验 INSPECTION	国标检验(ESSO INSPECTION)	检数 NO.	1	合同号 CONTRACT NO.	HT180327049	装箱单号 PACKING LIST	2180406b

选 L	产品序号 PRODUCT NO	规格及重量 MATERIAL DESCRIPTION 厚度 THICK mm	宽度 WIDTH mm	长度 LENGTH mm	张数 QTY	重量 WEIGHT t	炉号 HEAT NO.	检验批号 BATCH NO.	化学成分 CHEMICAL ANALYSIS % Fe	Si	Mn	Cu	Mg	Zn	Ni
									下限 LOW	上限 UP	下限 LOW	上限 UP	下限 LOW	上限 UP	下限 LOW	上限 UP	下限 LOW	上限 UP	下限 LOW	上限 UP
	8042B072100	30	2270	10000	1	5.627	8601218	8042C0032	*	44	70	29	22	16	35
	8012B073100	30	2270	11000	1	6.88	8603218	8042B0002	*	44	70	29	22	16	35
	8048B074200	30	2270	10800	1	6.774	8603218	8012B0002	*	44	70	29	22	16	35
	8042B074200	30	2270	10800	1	6.774	8603218	8012B0002	*	44	70	29	22	16	35
	8042B074300	30	2270	10350	1	6.533	8603218	8048B0002	*	44	70	29	22	16	35

合计 TOTAL　数量 QTY: 5　重量 WEIGHT: 28.768 t　本页小计 SUBTOTAL 数量 QTY: 5　重量 WEIGHT: 28.768 t　第1页共1页

备注 REMARK

注意 NOTES

按订单生产的产品，现以产品检测方法及试验，并符合标准要求。

We hereby certify that the products ordered in the table have been manufactured and tested according to the standards, and accordance with the request of standards.

检验者 SURVEYOR TO

质量检验中心主任
GENERAL MANAGER QUALITY INSPECTION CENTER

武汉钢铁集团鄂钢公司 产品质量证明书

WISCO

WUHAN IRON & STEEL GROUP E'CHENG IRON & STEEL CO. LTD.

CERTIFICATE OF PRODUCT QUALITY

QRZC 100610
地 址：中国，湖北，鄂州
ADDRESS: EZHOU HUBEI P.R.C.
邮编 POSTCODE: 436002
电话 TELEPHONE: 0711-3233444

工程名称	武汉证券投资有限公司办公楼	产品名称	低碳钢热轧圆盘条		
收货单位	武汉中信建筑股份有限责任公司	汇单编号	000006	证明书编号	180502P5018
技术条件	GB/T699-2015,GB/T1499.1-2017,GB/T1499.2-2018,公差:GB/T14981-2009,公差参照:GB/T708-2006	客户编号	B6497G12879	质量证明书号	
		发货日期	2018-07-02	证明书日期	2018-07-02
牌号	HPB300(HRB400,HRB400E)	炉批号	BT5B0514B20	车数/车号	鄂A29444

序号	产品编号	外形尺寸					炉号	检验批号	化学成分						
		厚度	宽度	长度	数量	重量				C	Mn	Si	P	S	Ceq
		THICK	WIDTH	LENGTH	QTY	WEIGHT	HEAT NO.	BATCH NO.							
		mm	mm	mm	PCS	t				%	%	%	%	%	%
	806A308000	150	1850	5150	1	12.668	806A308	806A308	4	0.24	0.57	0.26	0.018	0.018	0.27
	806A308000	150	1850	5150	1	12.668	806A308	806A308	4	0.24	0.57	0.26	0.018	0.018	0.27

合计 TOTAL: 发货 QTY: 2 重量 WEIGHT: 24.136 t 本页小计 SUBTOTAL 发货 QTY: 2 重量 WEIGHT: 24.136 t 第1页共1页

备注 REMARK

注释 NOTES

我们证明本表所列产品，均按产品标准制造及试验，并符合标准要求。

We hereby certify that the products listed in the table have been manufactured and tested according to the standards, are in accordance with the request of standards.

会签人 SIGNATORY

质量检验中心主任
GENERAL MANAGER QUALITY INSPECTION CENTER

武汉钢铁集团鄂钢公司 产品质量证明书

WISCO

WUHAN IRON & STEEL GROUP EZHENG IRON & STEEL CO.,LTD.

CERTIFICATE OF PRODUCT QUALITY

邮编: 100610
地　　址: 中国，湖北，鄂州
ADDRESS: EZHOU,HUBEI,P.R.C.
邮编 POSTCODE: 436002
电话 TELEPHONE: (0711)5233444

收货单位	武汉广海昌电缆有限责任公司	产品名称	铝电缆杆坯		
发货单位	鄂州市裕昌特铝有限公司	订单合同号	10000.6	车牌号	2B0208 9073
技术条件	GB/T3880.1-2018；交货状态：热轧；公差标准：GB/T709-2006，公差等级：B。	客户编号	2018-03-29	结算清单号	
检验	冶钢检验(ITSCO INSPECTION)	发货日期	2018-03-29	证明书日期	2018-05-28
		备注		合同号	8171994280016
				车线号	7B4L8053

项目	产品编号	规格及数量					炉号	检验批号	化学成分						
		厚度	宽度	长度	数量	重量									
		THICK mm	WIDTH mm	LENGTH mm	QTY	WEIGHT t									
	8052118100G	100	2270	5030	1	11.318	8701106	80581068	A	44	56	24	20	7	22
	8052118200G	100	2270	6430	1	11.404	8704106	80621064	A	44	56	24	20	7	22
	8052118300G	100	2270	6100	1	11.226	8704106	80621066	A	44	56	24	20	7	22
	8052118400G	100	2270	6400	1	11.191	8704106	80621068	A	44	56	24	20	7	22
	8052118500G	100	2270	6000	1	11.3[illegible]	8704106	80621068	A	44	56	24	20	7	22

合计 TOTAL　　[illegible]

发货 DISPATCH	
审核 AUDIT	

备注 REMARKS	经证明本批电缆杆坯，按GB/T3880.1标准检验合格，符合标准要求。 We hereby certify that the products listed in the cable have been manufactured and tested according to the standards, and conforming to the requirements of standards.

国家铝质量检验中心主任
NATIONAL ALUMINUM QUALITY INSPECTION CENTER

武汉钢铁集团鄂钢公司 产品质量证明书

WUHAN IRON & STEEL GROUP E'CHENG IRON & STEEL CO.,LTD.

CERTIFICATE OF PRODUCT QUALITY

QHJC 100610
地　　址：中国，湖北，鄂州
ADDRESS: EZHOU,HUBEI P.R.C.
邮编 POSTCODE: 436002
电话 TELEPHONE: (0711)3233444

收货单位	[illegible]		产品名称	[illegible]			
购货合同	[illegible]		订单编号	[illegible]	申请书编号	[illegible]	
运输单号	[illegible]		运输号	[illegible]	提单号		
发货日期	[illegible]		发货厂号	[illegible]	申请单厂号	[illegible]	
发往	[illegible]	份数	1	合同号	[illegible]	发货厂号	[illegible]

序号	产品编号	规格及重量 MATERIAL DESCRIPTION 厚度 THICKNESS mm	宽度 WIDTH mm	长度 LENGTH mm	数量 QTY	重量 WEIGHT t	炉号 HEAT NO.	质量证明书 SAMPLE NO.	化学成分 CHEMICAL ANALYSIS % C	Si	Mn	P	S	Cu	Al
	[illegible]	[illegible]	[illegible]	[illegible]	[illegible]	[illegible]	[illegible]	[illegible]	[illegible]	[illegible]	[illegible]	[illegible]	[illegible]	[illegible]	[illegible]
	[illegible]	[illegible]	[illegible]	[illegible]	[illegible]	[illegible]	[illegible]	[illegible]	[illegible]	[illegible]	[illegible]	[illegible]	[illegible]	[illegible]	[illegible]

合计 TOTAL：　数量 QTY：2　重量 WEIGHT：22.676 t　总长度 SUPPLIED LENGTH：[illegible]　重量 WEIGHT：22.676 t　第1页共1页

产品质量 [illegible]

备注 REMARKS

[illegible]

[illegible]

质量检验部门 [illegible]