东 风 （ 武 汉 ） 实 业 有 限 公 司
DONGFENG(WUHAN)INDUSTRIAL CO.,LTD

检出机验收资料

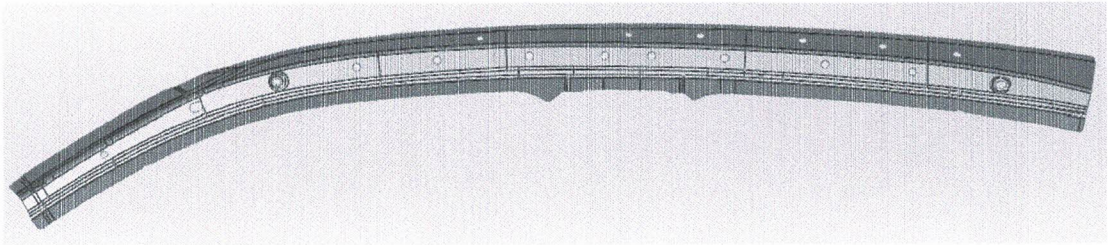

项目名称：2YN

零件名称	零件号	检出机名称	编号
STIFF R,ROOF SIDE	63122T20A000H1	STIFF R,ROOF SIDE 检出机	2YN-DFSY-JCJ03

编制单位： 武汉勇士达汽车部件有限公司

2020 年 10 月 17 日

目　　录

序号	资料名称	页数
1	检出机整体照片	1
2	检出机操作指导书	2
3	检出机质量验收检查表	2
4	检出机销规清单	1
5	销规自检报告	1
6	检出机整改消项表	1
7	检出机研发预验收结论表	1
8	检出机精度报告封面	1
9	检出机精度报告	
10	检出机材质报告	1

检出机操 作 指 导 书

零件名称	STIFF R,ROOF SIDE	零件号	63122T20A000H1	车型	2YN
编号	2YN-DFSY-JCJ03	使用单位	东风（武汉）实业有限公司	检出机制作商	武汉勇士达汽车部件有限公司

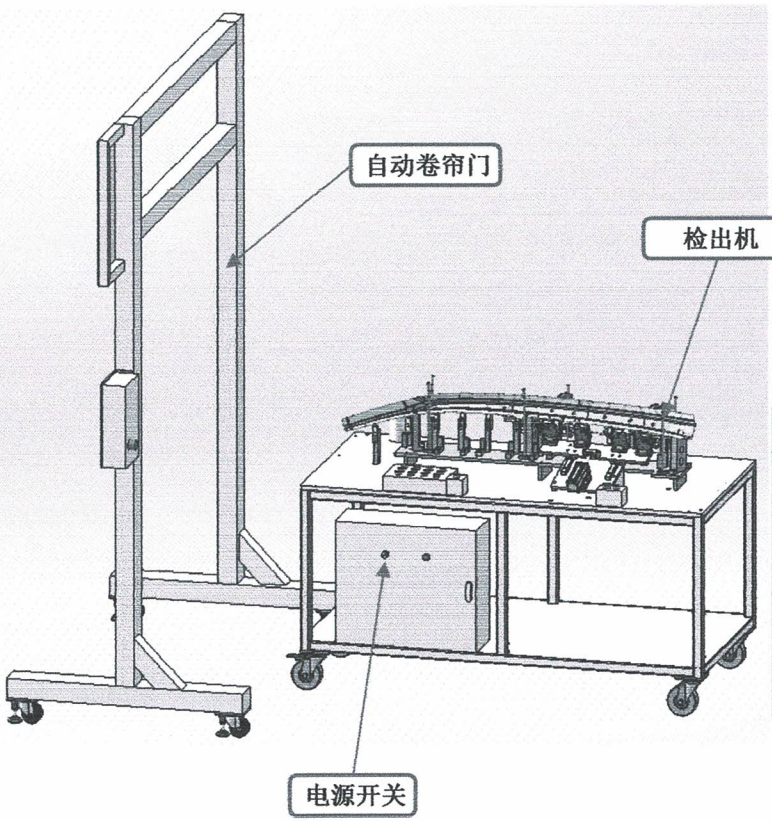

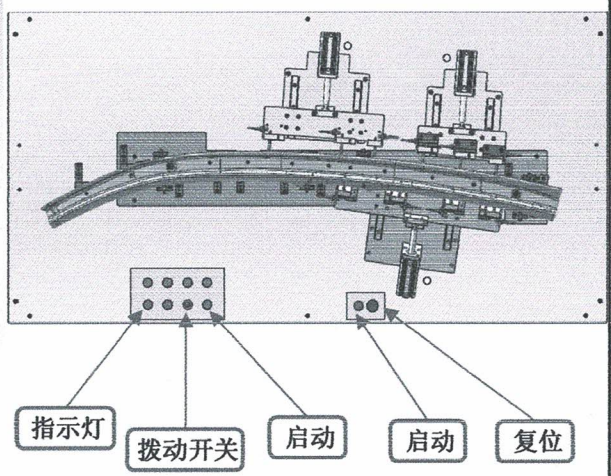

一、使用前注意事项

1. 将检出机、卷帘门摆放平稳，不存在安全隐患。
2. 检查电气线路是否安全可靠。
3. 检查检具定位销是否有缺陷或者损坏。
4. 使用前将检具擦拭干净。

二、使用后注意事项

1. 将检出机与卷帘门电源及气源关闭。
2. 将检出机擦拭干净。
3. 严禁检出机各线路、气路是否存在故障。
4. 检查传感器是否完好。
5. 将检出机与卷帘门安全摆放。

三、检出机操作说明

1. 将检出机通电、通气，确认个电路、气路完好。
2. 启动电源，检出机电源指示灯亮，卷帘门屏幕亮。
3. 将部品放入检出机
4. 双手按启动按钮，指示灯全部亮绿色，报警灯显示绿色，卷帘门自动打开，则部品OK，人工将OK部品拿出检出机，通过卷帘门放到
料框内，人工按下拨动开关，卷帘门关闭；指示灯不亮，报警灯显示红色报警，卷帘门不打开，则部品NG，按下复位按钮，人工

编制：	吴迎春	审核：		批准：		日期：	

零件名称	STIFF R,ROOF SIDE	零件号	63122T20A000H1	车型	2YN
检具编号	2YN-DFSY-JCJ03	使用单位	东风（武汉）实业有限公司	检出机制作商	武汉勇士达汽车部件有限公司

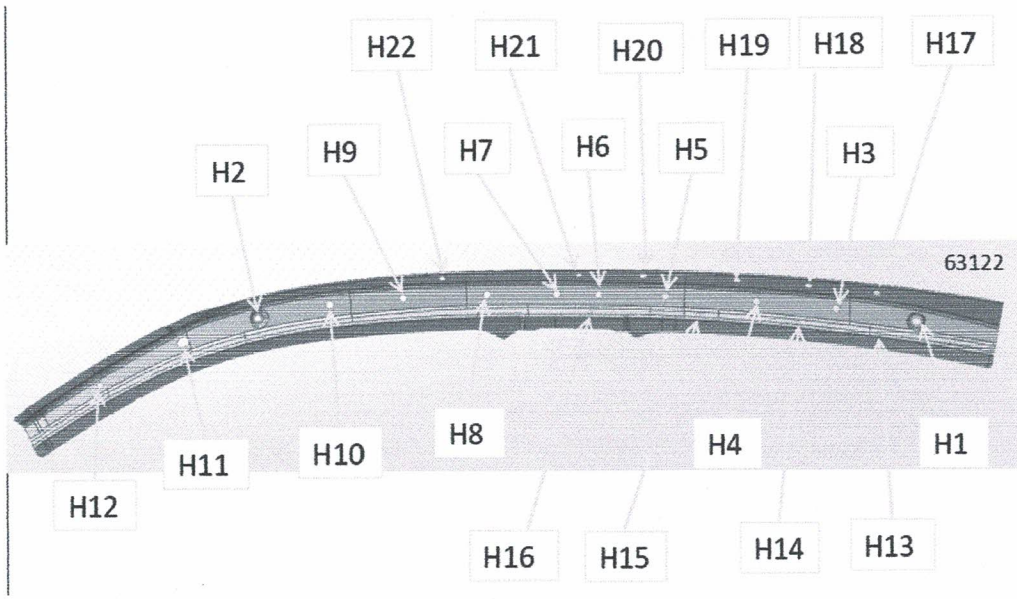

二、感应器与检测点对应关系

传感器编号	指示灯编号	对应检测点编号
01-R	01-R	H1,H3,H4,H5,H6,H7,
02-R	02-R	H2,H8,H9,H10,H11,H12
03-R	03-R	H13，H14，H15，H16
04-R	03-R	H17，H18，H19
05-R	03-R	H20，H21，H22

编制：	吴迎春	审核：		批准：		日期：	

附表13：

东风（武汉）实业有限公司

检出机质量验收检查表

项目号：　　零件名称：STIFF R,ROOF SIDE　零件号：63122T20A000H1　编号：2YN-DFSY-JCJ003

项目	序号	功能验收项目	验收方式及要求	检查方法	自检	检验	复检
卷帘门	1	材料	检查卷帘门及骨架使用材料是否满足技术文件要求	提供报告	✓	✓	
	2	结构	整体要求为落地式框架结构，中间透明区	目视	✓	✓	
			卷帘门需要做成可移动的	目视	✓	✓	
	3	功能	零件在检出机上检测OK后则卷帘门联动打开，再次检测去用拨动开关闭合；零件NOK或检出机无动作时卷帘门处于闭合状态	操作测试	✓	✓	
			卷帘门是否满足快插互换的使用需求	操作测试	✓	✓	
	4	操作性	是否可以满足手动和自动两种触发形式	操作测试	✓	✓	
			操作是否满足人机工程，便捷、安全可靠	操作测试	✓	✓	
	5	尺寸/精度	整体设计尺寸和安装尺寸是否满足技术协议要求	目视	✓	✓	
	6	是否按时交付	核对开发计划对比交期	目视	✓	✓	
	7	性能	强度、刚度、耐久度检测是否满足技术要求	提供材料属性数据	✓	✓	
	8	稳定性	检查整体运行是否安全稳定	操作测试	✓	✓	
	9	备件	是否有重要元件备件（根据技术协议及会签要求）	目视	无	无	
	10	涂色	各组件涂色是否满足技术协议要求	目视	✓	✓	
	11	标识	操作按钮及相关活动组件是否有对应标识	目视	✓	✓	
检出机	1	材料	检查检出机骨架、底座、销子、支撑部件、材料是否满足技术协议要求	材质报告	✓	✓	
	2	结构	检出机整体结构为底板加基座式结构，检查结构设计是否满足使用需求	操作测试	✓	✓	
			所有尖锐棱角的地方均需有倒角处理	目视	✓	✓	
			检查结构运行时各组件之间是否存在干涉或者误判	操作测试	无	无	
	3	功能	支撑、定位是否按技术CPC位置设计、是否稳定可靠	测试	✓	✓	
			检出机是否满足技术方案文件里的基本功能需求	操作测试	✓	✓	
	4	操作性	操作是否满足人机工程，便捷可靠	操作测试	✓	✓	
			操作过程中是否存在安全隐患	操作测试	无	无	
			操作过程中是否有误操作或者误识别的风险	操作测试	无	无	
			检出机周边要有导向槽，且导向槽高度根据技术要求为20-30mm	目视	✓	✓	
			根据会签要求，支撑结构必须保证两个方向可调	操作验证	✓	✓	
			气缸等较大活动部件要有防护罩，保障操作的安全性	目视	✓	✓	
			检出机需要具备操作说明书	目视	✓	✓	
	5	尺寸/精度	整体设计尺寸和安装尺寸是否满足技术协议要求	机械判断	✓	✓	
			销子、支撑尺寸设计是否满足技术协议及会签要求	机械测量	✓	✓	
			定位销不能用台阶式，销头部要有粗导向	目视	✓	✓	
			工艺基准与产品设计基准必须统一	核实	✓	✓	
			所有定位销应有防转动装置	目视	✓	✓	
			检出机销子及支撑、定位是否满足技术文件规定的位置度要求	机械测量	✓	✓	
	6	性能	检出机各组件强度、刚度、耐久度检测是否满足技术要求	提供材料属性数据	✓	✓	

项目	序号	功能验收项目	验收方式及要求	检查方法	自检	检验	复检
	7	稳定性	检查整体运行是否安全稳定	操作测试	✓	✓	
	8	备件	是否有重要元件备件（根据技术协议及会签要求）	目视	无	无	
	9	备件	是否有重要元件备件（根据技术协议及会签要求）	目视	无	无	
	10	涂色	各组件涂色是否满足技术协议要求	目视	✓	✓	
	11	标识	操作按钮、销子、及相关活动组件都应有对应编号和标识，刻印在旁边	目视	✓	✓	
电器元件	1	品牌	使用的电器元件品牌是否符合相关规定要求	核对	✓	✓	
	2	规格型号	使用的电器元件对应规格型号是否符合相关规定要求	核对	✓	✓	
	3	PLC设计	根据会签意见PLC设计是否预留有2/5以上空余容量	核对资料	✓	✓	
	4	标识	接线与对应元器件要有对应编号，便于后续维修和替换	目视	✓	✓	
			操作开关和按钮均要有标识	目视	✓	✓	
	5	涂色	火线、地线、零线颜色规格符合电器学规定	目视	✓	✓	
	6	备件	定位销、特殊垫片、易损件需要提供备件	核对	✓	✓	
	7	操作安全性	操作位置是否有降压处理（操作电压24V）	核对规格	✓	✓	
	8	配电柜	配电柜布置是否合理、是否有安全锁	目视	✓	✓	
	9	其他	其他技术任务书规定的要求	核对	✓	✓	
整体结构	1	连接线路	连接线路是否整齐、顺畅	测试操作	✓	✓	
	3	卷帘门运行	零件在检出机上检测OK后则卷帘门联动打开，再次检测去用拨动开关闭合；零件NOK或检出机无动作时卷帘门处于闭合状态	操作测试	✓	✓	
	4	备品备件	预验收前提供检出机备件（定位销），每种类各 2 个， 包括特殊垫片	核对	✓	✓	
	5	人机工程	整体设计和安装是否满足技术文件规定的人机工程要求	测试	✓	✓	
	6	便于维修和管理	设计结构和安装结构是否便于维修和管理	检查	✓	✓	
	7	运行测试	对各种可能发生故障的环节进行测试。	操作测试	✓	✓	
	8	可靠性检测	所有检出机部件及相关辅助设施连线运行的连贯性、平稳性、可靠性和安全性。	操作测试	✓	✓	
	9	其他	本技术协议和双方签字认可的其它技术文件所涉及事项检查清单	操作测试	✓	✓	
	11	备件	相应检出机的备件及清单，是否齐全；	目视	✓	✓	
报警系统	1	结构	结构设计满足使用需求和技术文件相关要求	目视	✓	✓	
	2	功能	检测OK峰鸣灯亮绿灯、检测NOK峰鸣灯亮红灯，同时峰鸣功能也要满足技术协议要求	目视	✓	✓	
	3	操作性	异常报警时，要可以手动关闭，要有复位按钮	操作测试	✓	✓	
	4	安全性	上报警灯要做防护装置或者和检测区隔开（根据会签意见）	目视	✓	✓	
	5	注意事项	报警器、蜂鸣器注意在无操作的时候不报警，	操作测试	✓	✓	
	6	安装	报警灯安装要注意摆放位置明显醒目	目视	✓	✓	
	7	其他	其他技术任务书规定的要求	核对	✓	✓	
功能检测	1	节拍是否满足要求	实操检测实际运行节拍，根据技术任务书要求判断	测试	✓	✓	
	2	检查整体运作过程是否满足检测功能需求	根据零件测试操作过程，检查是否能顺畅完成工作过程	测试操作	✓	✓	
	3	操作/保养作业指导书	检出机需配备作业指导书	目视	✓	✓	
			作业指导书内容需清晰、简洁、全面	检查	✓	✓	
	4	操作注意事项	注意复位系统，零件检测合格不用按复位按钮，不合格要按复位按钮	测试操作	✓	✓	
	5	部件明细表	每套检出机均需配备部件明细表，主要陈列对应检出机的活动部件信息；（参照检具销规清单）	目视	✓	✓	
	6	检出功能	整体设备是否满足检出机功能需求	测试	✓	✓	

项目	序号	功能验收项目	验收方式及要求	检查方法	自检	检验	复检
	6	检出功能	零件到位要有感应判断，到位传感器要合理分布，保证在检测状态下识别零件是否放置到位；	测试	√	√	
	7	运行	整体运行是否稳定、牢固、安全可靠，	测试	√	√	
			检出机要考虑操作便捷性，检出机检测节拍不能超过 10 秒；	测试	√	√	
	8	其他	技术文件规定的其他表面要求	查证	√	√	
表面处理	1	涂漆标准	检出机及骨架、底座、支撑、卷帘门框架等各个组件对应油漆及涂色需满足技术任务书要求	核对	√	√	
	2	防锈	检出机及骨架、底座、支撑、卷帘门框架等各个组件都需有防锈处理，保证2年内不出现白锈或者红锈	查证数据	√	√	
	3	表面清洁	表面必须清理干净、无尘；	目视	√	√	
	4	性能	部分需要加硬处理的组件或者表面镀层的需提供处理记录	查证	√	√	
	5	其他	技术文件规定的其他表面要求	查证	√	√	
标牌	1	是否具有名牌、是否安装好	检查名牌是否安装	目视	√	√	
	2	名牌制作是否符合技术和规格要求	根据技术任务书及总成名牌图纸格式	核对	√	√	
	3	名牌信息是否和文件相一致	核对名牌信息内容是否完整、是否和要求文件相对应	核对	√	√	
	4	产品编号标识	所有销子及传感器，都贴有对应编号标识	目视	√	√	
	5	名牌及各标识牌安装与实物一一对应	检查各标识牌与实物是否一一对应	目视	√	√	
包装及运输	1	包装及运输	单独包装、包装要牢固可靠、清理干净、无尘污（长途运送需配备木箱、市内可内有）	目视	√	√	
	2	防尘罩	是否具有（防尘罩需防水、防火、防尘）	目视	√	√	
	3	运输小车	检出机需要有移动小车，小车结构及尺寸根据技术协议及会签意见	目视	√	√	
	4	实物图片	检出机实物图片及名牌图片拍照保存（清晰、完整）	目视	√	√	
	5	包装标识	包装应有标识（如上开、轻放、防爆）	目视	√	√	
交付	1	交付时间	是否按规定时间交付	查证	√	√	
	2	实物交付	交付实物质量是否合格	查证	√	√	
	3	资料交付	文件是否按要求交付	查证	√	√	
	4	调试交付	安装完整后试运行是否合格	测试	√	√	

结论标记：合格：“√”　　不合格“×”　　无此项目：“O”

验收检查结论	OK	供应商	技术	
			质量	
			电器	
		东风（武汉）实业	技术	
			质量	魏永强 2020.10.20
			管理	

检出机检具销规清单

零件名称	STIFF R,ROOF SIDE	零件编号	63122T20A000H1
工装编号	2YN-DFSY-JCJ03	版本号	

序号	销规名称	销规编号	产品图纸理论尺寸	导向状态	尺寸公差要求	位置公差要求	销规理论尺寸	数量	判定	备注
1	主定位销	H2	Φ9		-0.15	±0.1	Φ8.85	1	✓	
2	副定位销	H1	11*14		-0.15	±0.1	Φ10.85	1	✓	
3	检测销	H3	Φ11				Φ7	1	✓	
4	检测销	H4	Φ11				Φ7	1	✓	
5	检测销	H5	Φ11				Φ7	1	✓	
6	检测销	H6	Φ11				Φ7	1	✓	
7	检测销	H7	Φ11				Φ7	1	✓	
8	检测销	H8	Φ11				Φ7	1	✓	
9	检测销	H9	Φ11				Φ7	1	✓	
10	检测销	H10	Φ11				Φ7	1	✓	
11	检测销	H11	13*18				Φ9	1	✓	
12	检测销	H12	Φ9				Φ5	1	✓	
13	检测销	H13	Φ7				Φ3	1	✓	
14	检测销	H14	Φ7				Φ3	1	✓	
15	检测销	H15	Φ7				Φ3	1	✓	
16	检测销	H16	Φ7				Φ3	1	✓	
17	检测销	H17	Φ11				Φ7	1	✓	
18	检测销	H18	Φ11				Φ7	1	✓	
19	检测销	H19	Φ11				Φ7	1	✓	
20	检测销	H20	Φ11				Φ7	1	✓	
21	检测销	H21	Φ9				Φ5	1	✓	
22	检测销	H22	Φ9				Φ5	1	✓	

销规位置附图说明（图示不允许截图，可编辑，箭头不允许交叉重叠）

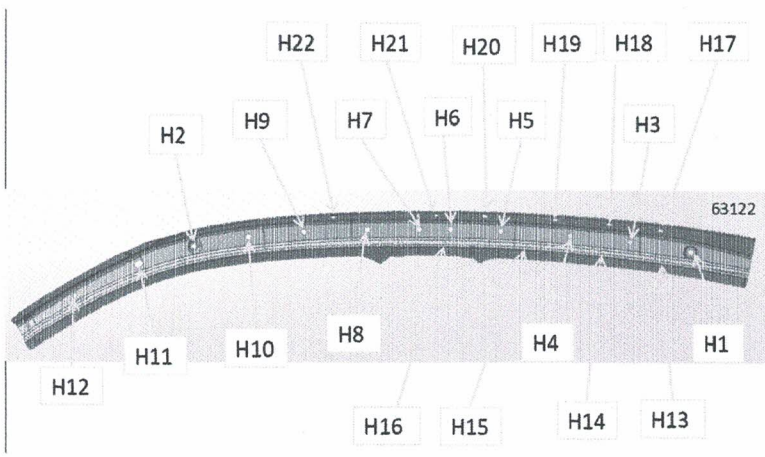

检出机销规自检报告

零件名称	STIFF R,ROOF SIDE	零件编号	63122T20A000H1
编号	2YN-DFSY-JCJ03	版本号	

序号	销规名称	销规编号	产品图纸理论尺寸	导向状态	尺寸公差要求	位置公差要求	销规理论尺寸	数量	销规实测尺寸	实测导向	判定	备注
1	主定位销	H2	Φ9		-0.15	±0.1	Φ8.85	1	8.84		✓	
2	副定位销	H1	11*14		-0.15	±0.1	Φ10.85	1	10.82		✓	
3	检测销	H3	Φ11				Φ7	1	6.9		✓	
4	检测销	H4	Φ11				Φ7	1	6.9		✓	
5	检测销	H5	Φ11				Φ7	1	6.9		✓	
6	检测销	H6	Φ11				Φ7	1	6.9		✓	
7	检测销	H7	Φ11				Φ7	1	6.9		✓	
8	检测销	H8	Φ11				Φ7	1	6.9		✓	
9	检测销	H9	Φ11				Φ7	1	6.9		✓	
10	检测销	H10	Φ11				Φ7	1	6.8		✓	
11	检测销	H11	13*18				Φ9	1	8.9		✓	
12	检测销	H12	Φ9				Φ5	1	4.9		✓	
13	检测销	H13	Φ7				Φ3	1	2.9		✓	
14	检测销	H14	Φ7				Φ3	1	2.8		✓	
15	检测销	H15	Φ7				Φ3	1	2.8		✓	
16	检测销	H16	Φ7				Φ3	1	2.8		✓	
17	检测销	H17	Φ11				Φ7	1	6.8		✓	
18	检测销	H18	Φ11				Φ7	1	6.8		✓	
19	检测销	H19	Φ11				Φ7	1	6.9		✓	
20	检测销	H20	Φ11				Φ7	1	6.9		✓	
21	检测销	H21	Φ9				Φ5	1	4.9		✓	
22	检测销	H22	Φ9				Φ5	1	4.9		✓	

销规位置附图说明（图示不允许截图，可编辑，箭头不允许交叉重叠）

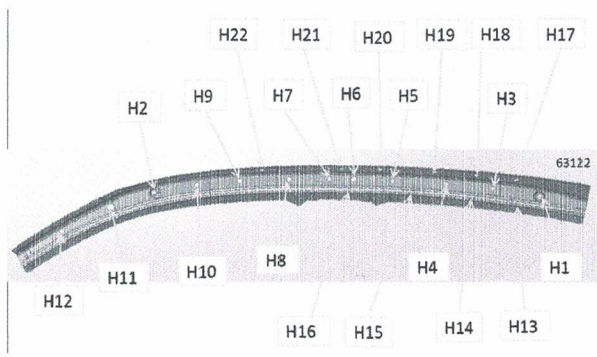

供应商：	标准	黄冷	结论：	DFSY 制造	
	校对	王兵	OK	DFSY 技术	安鑫永强 2020-10-20
	批准	王强		DFSY 质量	

东风（武汉）实业有限公司

工装整改消项表

项目名称： 2YN **零件名称：** STIFF R,ROOF SIDE **零件号：** 60813T20A000H1 **工装名称：** STIFF R,ROOF SIDE检出机 **编号：** 2YN-DFSY-JCJ03

NO.	问题点	整改对策	责任人	计划日前	确认
1.	检测销高于5mm	增加垫片	王强	2020.10.30	
2.	启动按钮，开机只按一次、中间动作延迟	修改程序	王强	2020.10.30	
3.	气缸加防护罩	增加防护罩	王强	2020.10.30	
4	指示灯对应检测销做标记	做标记	王强	2020.10.30	
5	导向杆氧化、人工操作面减掉3mm	切掉3mm	王强	2020.10.30	

东风（武汉）实业有限公司：魏永强 2020.10.20　　责任单位：武汉勇士达汽车部件有限公司 王强 2020.10.20

武汉钢铁集团鄂钢公司 产品质量证明书

WUHAN IRON & STEEL GROUP E'CHENG IRON & STEEL CO.,LTD.　　CERTIFICATE OF PRODUCT QUALITY

QR/C 100610
地　址：中国，湖北，鄂州
ADDRESS: EZHOU,HUBEI,P.R.C.
邮编 POSTCODE: 436002
电话 TELEPHONE: (0711)3233444

订货单位 ORDER NO.	武汉市铁昌物资有限责任公司			产品名称 PRODUCT	热轧薄板卷板		
收货单位 CONSIGNEE	武汉市铁昌物资有限责任公司			1. 单项次号 ITEM NO.	000004	证明书编号 CERTIFICATE NO.	18040600004
技术条件 SPECIFICATION	GB/T 708-2006, 公差等级 A,			客户零号 CUSTOMER NO.	E0TP0218678	结算编单号 CONTRACT NO.	
				发货日期 DATE OF DELIVERY	2018-04-28	证明书日期 DATE OF CERT.	2018-04-28
检验 INSPECTION	引用检验(ISO 15589-1:2015)			标志 NO.	1	合同号 CONTRACT NO.	HT180627048	装箱单号 PACKING LIST	5280406

序号 ITEM NO.	产品编号 PRODUCT NO.	规格及重量 MATERIAL DESCRIPTION 厚度 THICK mm	宽度 WIDTH mm	长度 LENGTH mm	数量 QTY.	重量 WEIGHT t	炉号 HEAT NO.	校验批号 BATCH NO.	化学成分 CHEMICAL ANALYSIS % 牌号 GRADE	C	Mn	Si	P	S	Alt
										0.30	1.50	0.50	0.035	0.035	0.015
	8042007210	30	2270	10030	1	5.827	8603218	8042003B	A	44	70	29	22	16	35
	8012007310	30	2270	11300	1	6.88	8603218	8042003B	A	44	70	29	22	16	35
	8042007320	30	2270	10800	1	6.274	8603218	8042003B	A	44	70	29	22	16	35
	8042007420	30	2270	10800	1	6.274	8603218	8042003B	A	44	70	29	22	16	35
	8042007430	30	2270	10350	1	6.010	8603218	8042003B	A	44	70	29	22	16	35

合计 TOTAL　数量 QTY: 5　重量 WEIGHT: 28.788 t　本页小计 SUBTOTAL 数量 QTY: 5　重量 WEIGHT: 28.788 t　进口原产地

备注 MARK

注意 NOTES

我们证明本表所列产品，均以产品标准进行检定试验，并符合标准要求。

We hereby certify that the products listed in the form have been manufactured and tested according to the standards and meet the request of standards.

检验者 SURVEYOR

质量综合检查主任 GENERAL MANAGER QUALITY INSPECTION CENTER

武汉钢铁集团鄂钢公司 产品质量证明书

WISCO

WUHAN IRON & STEEL GROUP E'CHENG IRON & STEEL CO., LTD.

CERTIFICATE OF PRODUCT QUALITY

邮编 POSTCODE: 436002
电话 TELEPHONE: 4071172336444

订货单位	武汉市鑫[illegible]物资有限公司[illegible]		产品名称	冷轧钢板及钢带		
收货单位	武汉市鑫[illegible]物资有限责任公司		订单合同号	800006	证明书编号	180702P-018
技术条件	GB/T708-2006,GB/T709-2006,[illegible]		客户编号	[illegible]12879	检验项目	
			发货日期	2018-07-02	证明书日期	2018-07-02
检验	鄂钢检验[illegible]	等级		合同号	[illegible]	车船号	鄂A[illegible]

序号	产品编号	材质	厚度	宽度	长度	张数	重量	炉号	冷轧批号	化学成分	C	Mn	Si	P	S	Al
		THICK	WIDTH	LENGTH	QTY	WEIGHT	HEAT NO.	BATCH NO.								
		mm	mm	mm		t										
	806238080001	1.0	1850	5150	1	12.065	8605193	8382307[illegible]	4	44	57	26	[illegible]	18	27
	806238080002	1.0	1850	5150	1	12.065	8605193	8382307[illegible]	4	44	[illegible]	26	[illegible]	18	27

合计 TOTAL: 规格 QTY: 2 重量 WEIGHT: 24.130 t 本次小计 SUBTOTAL 规格 QTY: 2 重量 WEIGHT: 24.130 t 第1页共1页

备注 NOTE

注释 NOTES

公司盖章 SEAL OF COMPANY	兹证明本表所列产品，均以产品标准规定实测，并符合本产品要求。 We hereby certify that the products listed in the table have been manufactured and tested according to the standards, and accordance with the request of standards	质量检验部门负责人 GENERAL MANAGER QUALITY INSPECTION CENTER

武汉钢铁集团鄂钢公司 产品质量证明书

WISCO

WUHAN IRON & STEEL GROUP EZHENG IRON & STEEL CO.,LTD.

CERTIFICATE OF PRODUCT QUALITY

邮编 POSTCODE: 436002
电话 TELEPHONE: (0711)5233444

收货单位	武汉产品质量检验有限责任公司		产品名称	低烟无卤阻燃电缆			
供货单位	鄂钢电缆特种材料有限公司		订单合同号	3000.6	工程名称	[illegible]	
技术条件	GB/T 5023.1/2/3-2018; 交货标准; 其他; 公司标准Q/BQB 170-2006, 产品质量证书.		客户编号	[illegible]575	结算清单号		
检验	深圳检验(HTSCO) [illegible]		发货日期	2018-06-26	证明书日期	2018-06-26	
			备注		合同号	[illegible]0290016	发货车号	[illegible]053

项目	产品编号	规格及数量 MATERIAL DESCRIPTION 厚度 THICK mm	宽度 WIDTH mm	长度 LENGTH m	数量 QTY	重量 WEIGHT t	炉号 HEAT NO.	检验批号 BATCH NO.	化学成分 CHEMICAL ANALYSIS T	C %	Mn %	Si %	P %	S %	Als %
	[illegible]1000	100	2270	6300	1	[illegible].315	[illegible]4106	[illegible]1068	A	44	56	24	20	7	22
	[illegible]2000	100	2270	6400	1	11.404	8704.[illegible]	[illegible]1068	A	44	56	24	20	7	22
	[illegible]3000	100	2270	6300	1	11.326	8704[illegible]	[illegible]1068	A	44	56	24	20	7	22
	[illegible]4000	100	2270	6400	1	11.404	8704[illegible]	[illegible]1068	A	44	56	24	20	7	22
	[illegible]5000	100	2270	6300	1	11.[illegible]	[illegible]4106	[illegible]1068	A	44	56	24	20	7	22

合计 TOTAL: 数量 QTY: [illegible] 重量 WEIGHT: [illegible] t 长度合计 TOTAL LENGTH: [illegible] m 重量 WEIGHT: [illegible] t 盘数 [illegible]

发往地点	
用途 USES	

生产者 SUBMITTED TO	经证明本批电缆产品，按GB/T标准制造及试验，并符合标准要求。 We hereby certify that the products listed in the table have been manufactured and tested according to the standards, and conform to the requirements of standards.

质量检验中心主任
GENERAL MANAGER QUALITY INSPECTION CENTER

武汉钢铁集团鄂钢公司 产品质量证明书

WUHAN IRON & STEEL GROUP E'CHENG IRON & STEEL CO.,LTD

CERTIFICATE OF PRODUCT QUALITY

QHUC 100610
地　　址：中国．湖北．鄂州
ADDRESS: EZHOU,HUBEI P.R.C.
邮编 POSTCODE: 436002
电话 TELEPHONE: (0711)3233444

工厂代号	武汉钢铁集团鄂钢公司	产品名称	优质碳素结构钢		
检验日期	[illegible]	订单合同号	[illegible]	检验报告号	[illegible]
技术条件	[illegible]	发货日期	[illegible]	出厂日期	[illegible]
规格	[illegible]	件数	1	车皮号	[illegible]	发票号	[illegible]

钢号	产品编号	规格					炉号	检验标准	化学成分						
		厚度	高度	长度	数量	重量			C	Si	Mn	P	S	Cu	Ni
		mm	mm	mm	QTY	t									
[illegible]	[illegible]	[illegible]	[illegible]	[illegible]	1	[illegible]	[illegible]	[illegible]	[illegible]	[illegible]	[illegible]	[illegible]	[illegible]	[illegible]	[illegible]
[illegible]	[illegible]	[illegible]	[illegible]	[illegible]	1	[illegible]	[illegible]	[illegible]	[illegible]	[illegible]	[illegible]	[illegible]	[illegible]	[illegible]	[illegible]

合计 TOTAL　数量 QTY: 2　重量 WEIGHT: 22.676 t　总长 LENGTH: [illegible]　重量 WEIGHT: 22.676 t　第1页 共1页

备注 REMARKS

注意事项 NOTES

[illegible]

[illegible]

质量检验部门公章
[illegible]