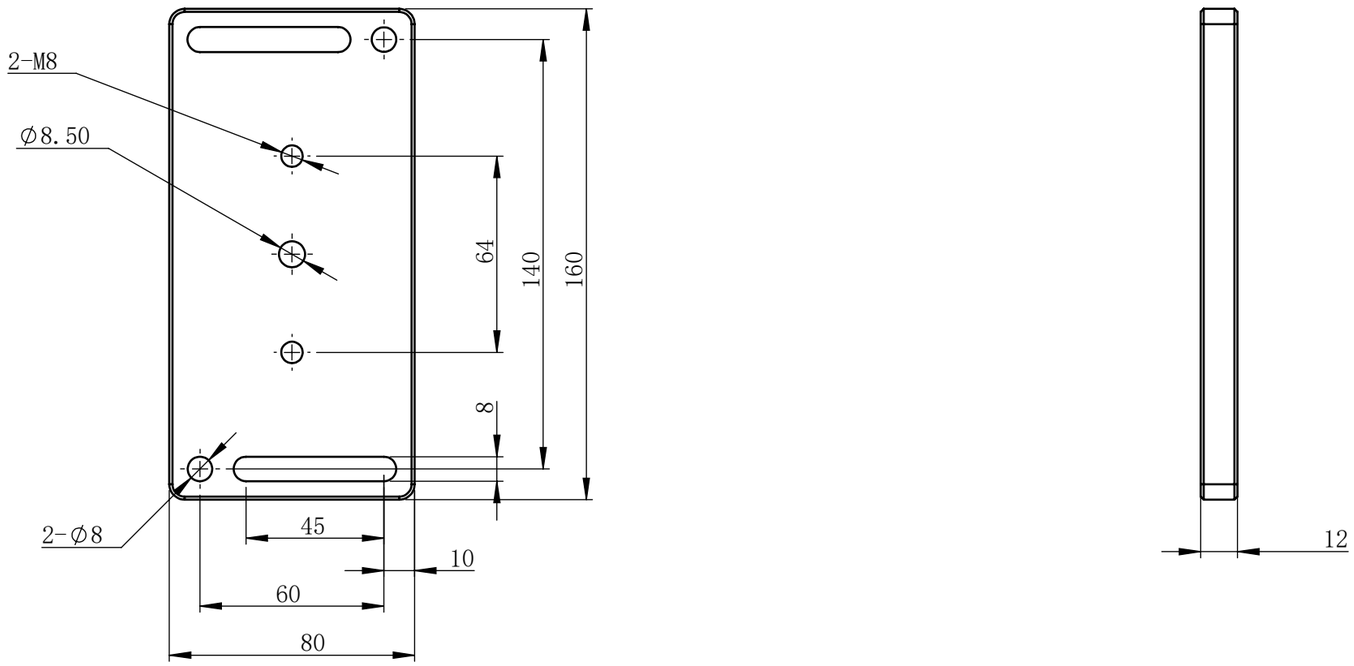

修改								
描 图								
描 校								
底图归档号								
底图总号								
签 字								
日 期								

标记	处数	更改文件号	签 字	日 期			图 号	CR-D240805.02-1		
							序 号	数 量	重 量	比 例
设 计		标准化			贴标底板				1.09	1:2
校 对		审 定								
审 核					材 料	普通碳钢	武汉楚锐视觉检测科技有限公司			
工 艺		日 期								