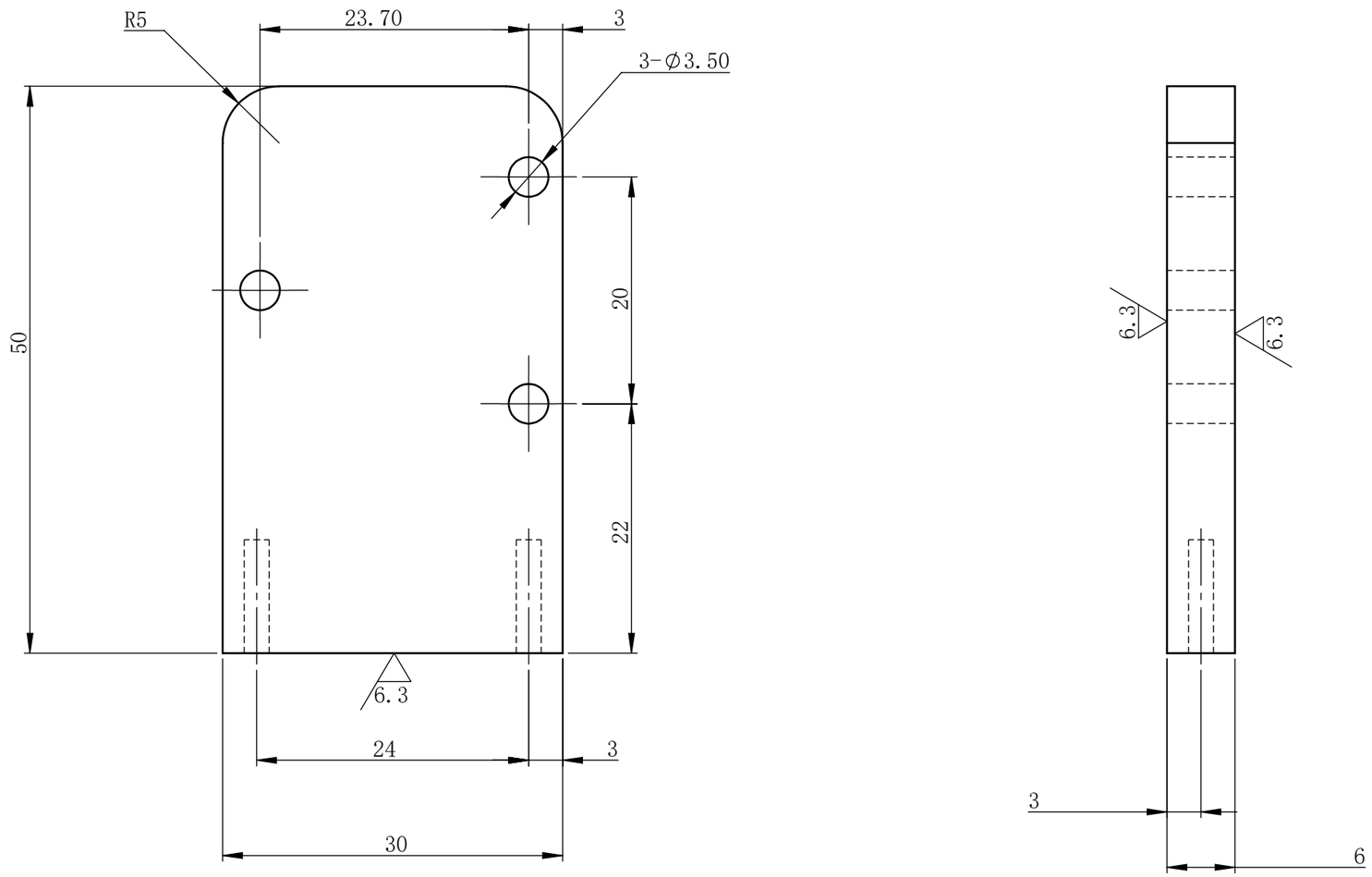

					相机固定板-标签相机（横向）	图 号	CR-D250422.02-2	
标记	处数	更改文件号	签 字	日 期		序 号	数 量	重 量	比 例
设 计		标准化						0.02	2:1
校 对		审 定							
审 核					材 料	6061 合金	武汉楚锐视觉检测科技有限公司		
工 艺		日 期							

修改	
描 图	
描 校	
底图归档号	
底图总号	
签 字	
日 期	