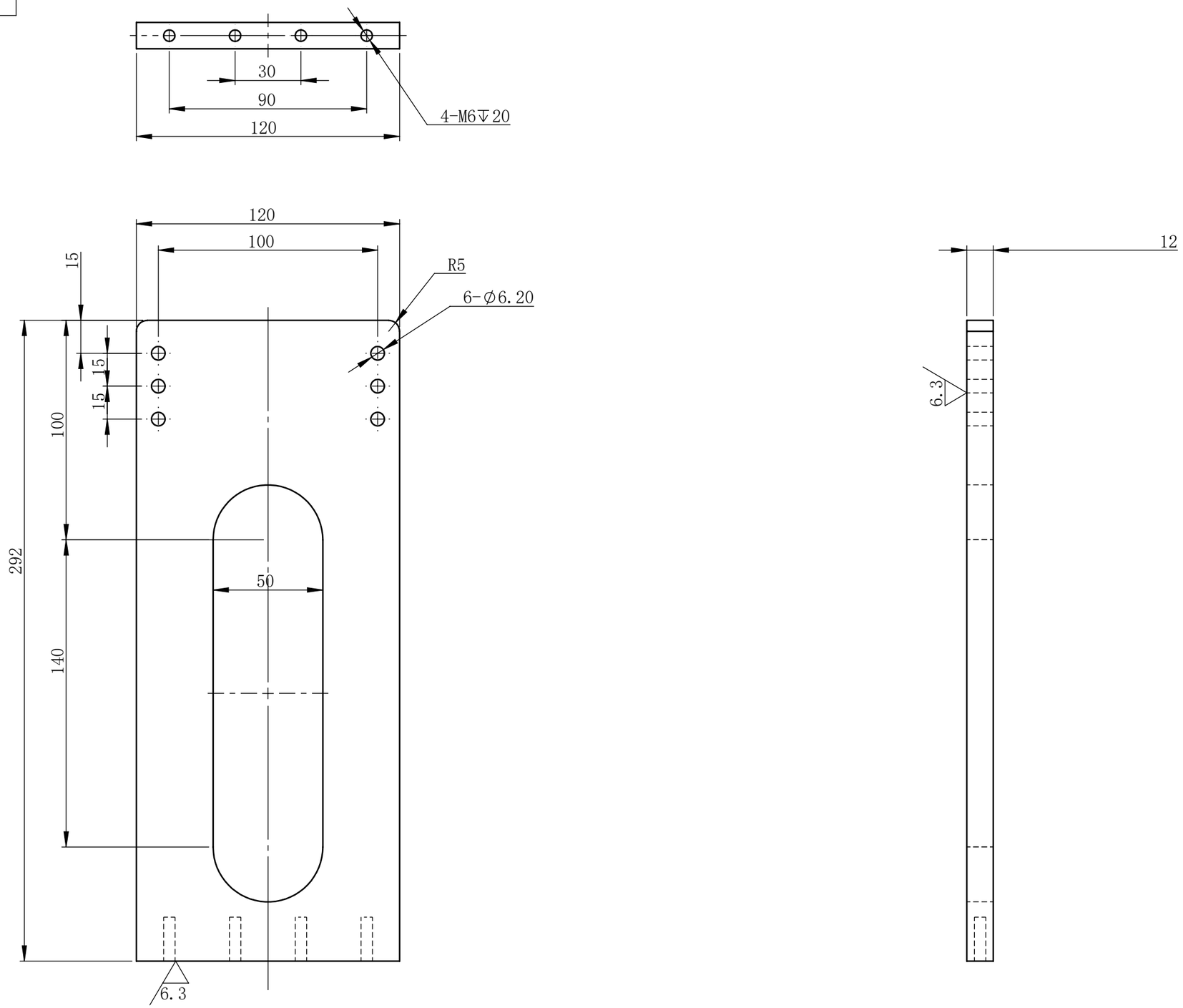

修改	
描 图	
描 校	
底图归档号	
底图总号	
签 字	
日 期	

标记	处数	更改文件号	签 字	日 期					
设 计		标准化			电调喷码安装板2		图 号	CR-D240812.02-2	
校 对		审 定					序 号	数 量	重 量	比 例
审 核									0.83	1:2
工 艺		日 期			材 料	6061 合金	武汉楚锐视觉检测科技有限公司		